ՀԻՄՆԱԿԱՆ ՁԿ ԼՐԱԿԱԶՄԻ ԱՇԽԱՏԱՆՔԱՅԻՆ ԳԾԱԳՐԵՐԻ ԱՄՓՈՓԱԳԻՐ

ԹԵՐԹ	ԱՆՎԱՆՈՒՄԸ	ԾԱՆՈԹՈՒԹՅՈՒՆ
1	Ընդհանուր տվյալներ	
2	Աշխատանքների ծավալներ	
3	Գլխավոր հատակագիծ, Մ 1:7000	
4	Շահառու՝ Սարհատյան Կարեն, կադաստրային ծածկագիր՝ 11-035-0098-0047, հատակագիծ, Մ 1:200	
5	Շահառու՝ Արամյան Տիգրան, կադաստրային ծածկագիր՝ 11-035-0098-0030, աշխատանքների ծավալներ	
6	Շահառու՝ Սարիբեկյան Գևորգ, կադաստրային ծածկագիր՝ 11-035-0112-0009, աշխատանքների ծավալներ	
7	Շահառու՝ Քամալյան Դավիթ, կադաստրային ծածկագիր՝ 11-035-0066-0024, աշխատանքների ծավալներ	
8	Շահառու՝ Քամալյան Էդգար, կադաստրային ծածկագիր՝ 11-035-0070-0015, աշխատանքների ծավալներ	
9	Շահառու՝ Սարհատյան Կարեն, կադաստրային ծածկագիր՝ 11-035-0098-0047, աշխատանքների ծավալներ	
10	Շահառու՝ Արամյան Կարեն, կադաստրային ծածկագիր՝ 11-035-0108-0010, աշխատանքների ծավալներ	
11	Շահառու՝ Մովսիսյան Նվեր, կադաստրային ծածկագիր՝ 11-035-0058-0022, աշխատանքների ծավալներ	
12	Շահառու՝ Ափինյան Սերգեյ, կադաստրային ծածկագիր՝ 11-035-0025-0005, աշխատանքների ծավալներ	
13	Շահառու՝ Մովսեսյան Հարություն, կադաստրային ծածկագիր՝ 11-035-0070-0008, աշխատանքների ծավալներ	
14	Շահառու՝ Մելիքբեկյան Ալվինա, կադաստրային ծածկագիր՝ 11-035-0108-0020, աշխատանքների ծավալներ	
15	Շահառու՝ Հարությունյան Արայիկ, կադաստրային ծածկագիր՝ 11-035-0087-0004, աշխատանքների ծավալներ	
16	Շահառու՝ Հովսեփյան Արթուր, կադաստրային ծածկագիր՝ 11-035-0066-0017, աշխատանքների ծավալներ	
17	Շահառու՝ Մխիթարյան Հրայր, կադաստրային ծածկագիր՝ 11-035-0086-0001, աշխատանքների ծավալներ	
18	Շահառու՝ Դերձյան Անդրանիկ, կադաստրային ծածկագիր՝ 11-035-0016-0004, աշխատանքների ծավալներ	
19	Շահառու՝ Սարհատյան Գևորգ, կադաստրային ծածկագիր՝ 11-035-0086-0014, աշխատանքների ծավալներ	
20	Շահառու՝ Օհանյան Իշխան, կադաստրային ծածկագիր՝ 11-035-0086-0004, աշխատանքների ծավալներ	
21	1000 լ տարողությամբ ջրի բաքի և 100 լ տարողությամբ պարարտանյութի բաքի սխեմատիկ հատակագիծ, կտրվածք	
22	2000 լ տարողությամբ ջրի բաքի և 100 լ տարողությամբ պարարտանյութի բաքի սխեմատիկ հատակագիծ, կտրվածք	
23	Ջրի և պարարտանյութի բաքերի հենարաններ, մասնագիր	

ԲԱՑԱՏՐԱԳԻՐ

ՀՀ Տավուշի մարզի, Իջևան համայնքի, Խաշքառակ գյուղի թվով 16 հողատարածքում նախատեսվում է իրականացնել այգեհիմնում և կաթիլային ոռոգում:

Ծառատունկը նախատեսվում է իրականացնել 2.5մ հեռավորությամբ շարքերով: Կաթիլային ոռոգման համակարգում նախատեսվում է տեղադրել 1000լ տարողությամբ ջրի բաքեր մինչև 250 մ^2 հողատարաքներում և 2000լ տարողությամբ ջրի բաքեր 250 մ^2-ից ավել հողատարաքներում, ինչպես նաև 100լ տարողությամբ պարարտանյութի բաքեր մետաղական հենարանների վրա: Ջրի մուտքագծերը նախատեսվում են de32(Pe) տրամագծի պոլիէթիլենե խողովակներից, կոլեկտորը՝ de63(Pe) տրամագծի պոլիէթիլենե խողովակներից, իսկ բաժանարարները՝ de20(Pe) տրամագծի պոլիէթիլենե խողովակներից, որոնց վրա տեղադրվում են կաթոցիկներ՝ 2 հատ յուրաքանչյուր ծառի մոտ:

Պատվիրատու՝ Իջևանի համայնքապետարան Ծածկագիր՝			Տնամերձ հողամասերում այգեհիմնման և ոռոգման արդիական համակարգերի ներդրման ծրագրի ծախսերի գնահատման և նախագծման ծառայություններ			2025
ՆԳՃ	Ա. Միքայելյան		Խաշքառակ: Ոռոգման համակարգ	Փուլ	Թերթ	Թերթեր
Նախագծեց	Ա. Մարտիրոսյան			ԱՆ	1	23
			Ընդհանուր տվյալներ	«ՄԱԼԿ» ՍՊԸ		

ԻՆՔՆԱՀՈՍ ՈՌՈԳՄԱՆ ՀԱՄԱԿԱՐԳԵՐԻ ԱՇԽԱՏԱՆՔՆԵՐԻ ԾԱՎԱԼՆԵՐ

N	Անվանում	Չափման միավոր	Քանակը	Ծանոթություն
1	2	3	4	5
1	Հողատարածքի հարթեցում, աղբի, փայտանյութերի, կոճղերի և 15սմ-ից մեծ քարերի հեռացում	մ^2	10900.0	
2	Հողամասի տեղածևում ըստ տնկանյութի քանակի և տնկման սխեմայի	տեղ	1749	
3	Ծառատունկ (հոն) / (նուռ)	հատ	1157/592	
4	Հողախոռնուրդի պատրաստում (1 բաժին պարարտանյութ, 1 բաժին շլաք, 1 բաժին բուսահող)	մ^3	174.90	
5	Պոլիէթիլենե բաք, V=2000լ / V=1000լ	հատ	14 / 2	
6	Պոլիէթիլենե բաք պարարտանյութի համար, V=100լ	հատ	16	
7	Պոլիէթիլենե խողովակներ, de63(Pe)	գծմ	492.0	
8	Պոլիէթիլենե խողովակներ, de32(Pe)	գծմ	32.0	
9	Պոլիէթիլենե խողովակներ, de20(Pe)	գծմ	4388.0	
10	Պոլիէթիլենե փական, D=25մմ	հատ	16	
11	Պոլիէթիլենե փական, D=15մմ	հատ	213	
12	Սկավառակային ֆիլտր, D=25մմ	հատ	16	
13	Պոլիէթիլենե խողովակների միացում խամութային անցումով, de63xDN15 / de32xDN15	հատ	197	
14	Պոլիէթիլենե կցամաս, de20xDN15	հատ	197	
15	Պոլիէթիլենե եռաբաշխիչ de63xde32(Pe)	հատ	16	
16	Պոլիէթիլենե եռաբաշխիչ de63xde20(Pe)	հատ	16	
17	Պոլիէթիլենե խցափակիչ de63(Pe) / de32(Pe)	հատ	32	
18	Պոլիէթիլենե խցափակիչ de20(Pe)	հատ	197	
19	Պոլիէթիլենե անկյունակ de32(Pe)	հատ	16	
20	Պոլիէթիլենե անկյունակ de20(Pe)	հատ	32	
21	Ամրակ (штуцер), D=25մմ	հատ	16	
22	Ամրակ (штуцер), D=15մմ	հատ	16	
23	Կաթոցիկներ	հատ	3498	
24	Էլեկտրական սրսկիչ, մարտկոցով, 20 լ տարողության	հատ	16	
25	Փոսորակի մշակում III կարգի գրունտներում ձեռքով և հարթեցում տեղում	մ^3	13.12	
26	Հիմքերի իրականացում B15 դասի բետոնով	մ^3	13.12	
27	Մետաղական կոնստրուկցիաներ	կգ	1440.0	
28	Մետաղական կոնստրուկցիաների երկշերտ յուղաներկում	մ^2	64.0	
29	Համակարգի փորձարկում	գծմ	4912.0	

ՋՐԱԳԾԵՐԻ ԱՇԽԱՏԱՆՔՆԵՐԻ ԾԱՎԱԼՆԵՐ

N	Անվանում	Չափման միավոր	Քանակը	Ծանոթություն
1	2	3	4	5
1	Խրամուղու մշակում IV կարգի գրունտներում ձեռքով, կողալիցքով	մ^3	295.0	
2	Ավազի նախապատրաստական շերտի իրականացում	մ^3	22.0	
3	Ավազի պաշտպանիչ շերտի իրականացում	մ^3	53.50	
4	Խրամուղու ետլիցք, կողալիցքի մշակված գրունտներից, տոփանումով	մ^3	219.50	
5	Ավելցուկային գրունտի հարթեցում տեղում	մ^3	75.50	
6	Պոլիէթիլենե խողովակներ, de32(Pe)	գծմ	320.0	
7	Պոլիէթիլենե խողովակներ, de20(Pe)	գծմ	32.0	
8	Պոլիէթիլենե փական, D=25մմ	հատ	16	
9	Պոլիէթիլենե փական, D=15մմ	հատ	16	
10	Միացում գոյություն ունեցող ջրագծին	տեղ	16	
11	Պոլիէթիլենե եռաբաշխիչ de32xde20(Pe)	հատ	16	
12	Պոլիէթիլենե անկյունակ de32(Pe)	հատ	32	
13	Պոլիէթիլենե անկյունակ de20(Pe)	հատ	16	
14	Ամրակ (штуцер), D=25մմ	հատ	16	
15	Ամրակ (штуцер), D=15մմ	հատ	16	
16	Համակարգի փորձարկում	գծմ	352.0	

Պատվիրատու՝ Իջևանի համայնքապետարան Ծածկագիր՝			Տնամերձ հողամասերում այգեհիմնման և ոռոգման արդիական համակարգերի ներդրման ծրագրի ծախսերի գնահատման և նախագծման ծառայություններ			2025
ՆԳՃ	Ա. Միքայելյան		Խաշքառակ: Ոռոգման համակարգ	Փուլ	Թերթ	Թերթեր
Նախագծեց	Ա. Մարտիրոսյան			ԱՆ	2	23
			Աշխատանքների ծավալներ	«ՄԱԼԿ» ՍՊԸ		

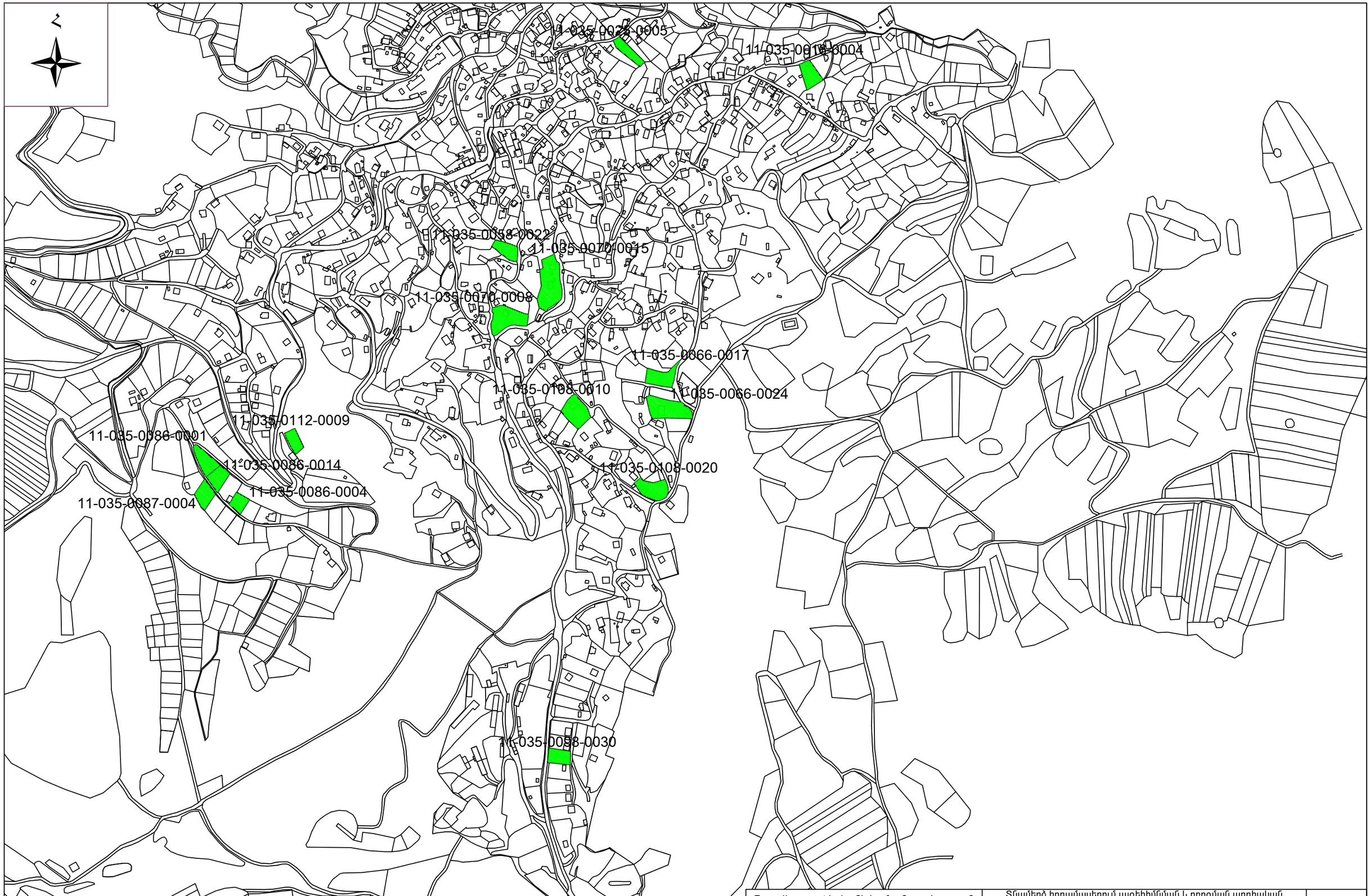

Պատվիրատու՝ Իջևանի համայնքապետարան Ծածկագիր՝			Տնամերձ հողամասերում այգեհիմնման և ոռոգման արդիական համակարգերի ներդրման ծրագրի ծախսերի գնահատման և նախագծման ծառայություններ			2025
ՆԳՃ	Ա. Միքայելյան		Խաշքառակ: Ոռոգման համակարգ	Փուլ	Թերթ	Թերթեր
Նախագծեց	Ա. Մարտիրոսյան			ԱՆ	3	23
			Գլխավոր հատակագիծ, Մ 1:7000	«ՄԱԼԿ» ՍՊԸ		

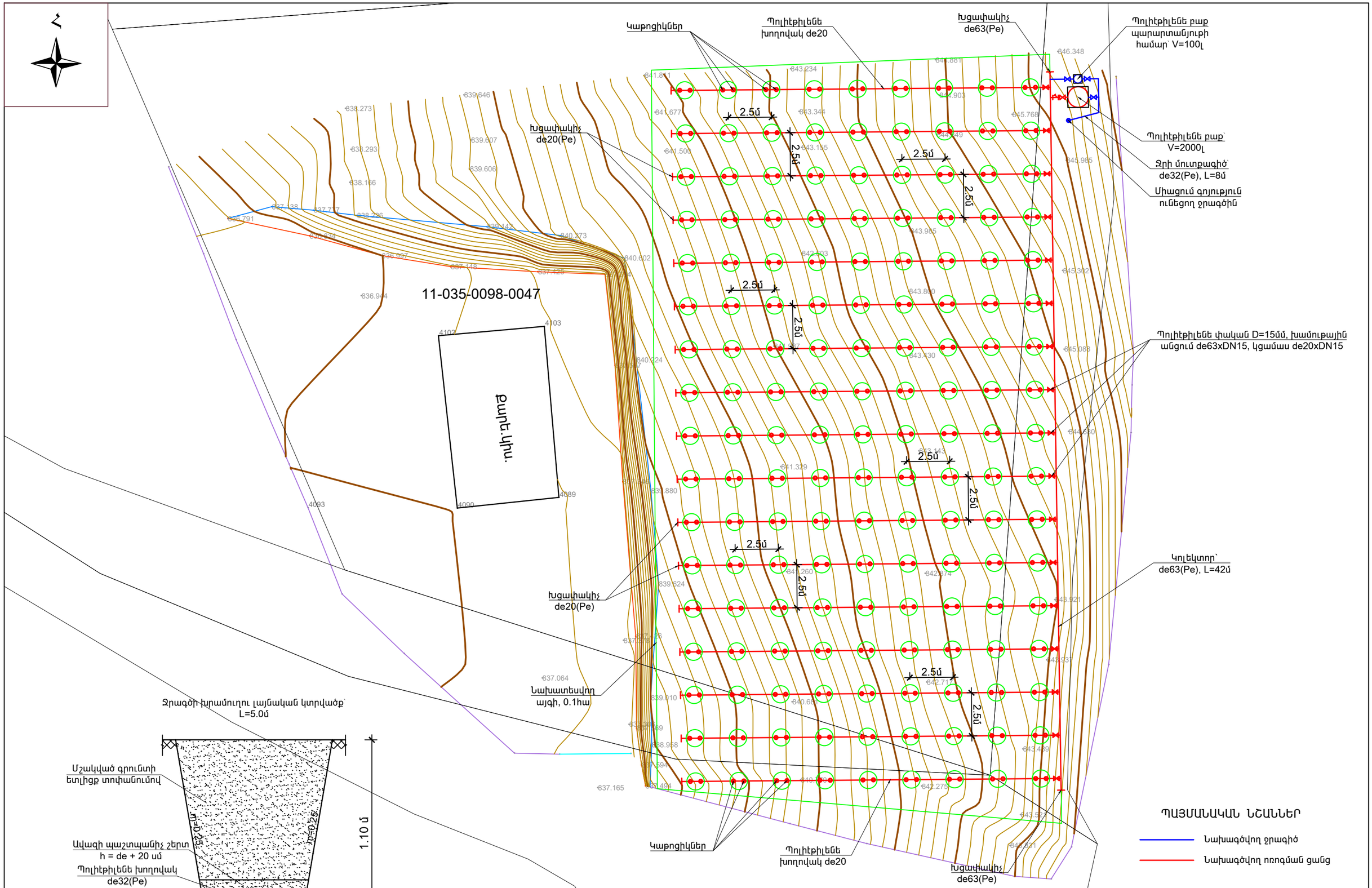

Պատվիրատու՝ Իջևանի համայնքապետարան Ծածկագիր՝			Տնամերձ հողամասերում այգեհիմնման և ոռոգման արդիական համակարգերի ներդրման ծրագրի ծախսերի գնահատման և նախագծման ծառայություններ			2025
ՆԳՃ	Ա. Միքայելյան		Խաշքառակ: Ոռոգման համակարգ	Փուլ	Թերթ	Թերթեր
Նախագծեց	Ա. Մարտիրոսյան			ԱՆ	4	23
			Շահառու՝ Սարհատյան Կարեն, կադաստրային ծածկագիր՝ 11-035-0098-0047, հատակագիծ, Մ 1:200	«ՄԱԼԿ» ՍՊԸ		

ԻՆՔՆԱՀՈՍ ՈՌՈԳՄԱՆ ՀԱՄԱԿԱՐԳԻ ԱՇԽԱՏԱՆՔՆԵՐԻ ԾԱՎԱԼՆԵՐ

N	Անվանում	Չափման միավոր	Քանակը	Ծանոթություն
1	2	3	4	5
1	Հողատարածքի հարթեցում, աղբի, փայտանյութերի, կոճղերի և 15սմ-ից մեծ քարերի հեռացում	մ^2	1000.0	
2	Հողամասի տեղաձևում ըստ տնկանյութի քանակի և տնկման սխեմայի	տեղ	165	
3	Ծառատունկ (հոն)	հատ	165	
4	Հողախոռնուրդի պատրաստում (1 բաժին պարարտանյութ, 1 բաժին շլաք, 1 բաժին բուսահող)	մ^3	16.50	
5	Պոլիէթիլենե բաք, V=2000լ	հատ	1	
6	Պոլիէթիլենե բաք պարարտանյութի համար, V=100լ	հատ	1	
7	Պոլիէթիլենե խողովակներ, de63(Pe)	գծմ	26.0	
8	Պոլիէթիլենե խողովակներ, de32(Pe)	գծմ	2.0	
9	Պոլիէթիլենե խողովակներ, de20(Pe)	գծմ	420.0	
10	Պոլիէթիլենե փական, D=25մմ	հատ	1	
11	Պոլիէթիլենե փական, D=15մմ	հատ	12	
12	Սկավառակային ֆիլտր, D=25մմ	հատ	1	
13	Պոլիէթիլենե խողովակների միացում խամութային անցումով, de63xDN15	հատ	11	
14	Պոլիէթիլենե կցամաս, de20xDN15	հատ	11	
15	Պոլիէթիլենե եռաբաշխիչ de63xde32(Pe)	հատ	1	
16	Պոլիէթիլենե եռաբաշխիչ de63xde20(Pe)	հատ	1	
17	Պոլիէթիլենե խցափակիչ de63(Pe)	հատ	2	
18	Պոլիէթիլենե խցափակիչ de20(Pe)	հատ	11	
19	Պոլիէթիլենե անկյունակ de32(Pe)	հատ	1	
20	Պոլիէթիլենե անկյունակ de20(Pe)	հատ	2	
21	Ամրակ (штуцер), D=25մմ	հատ	1	
22	Ամրակ (штуцер), D=15մմ	հատ	1	
23	Կաթոցիկներ	հատ	330	
24	Էլեկտրական սրսկիչ, մարտկոցով, 20 լ տարողության	հատ	1	
25	Փոսորակի մշակում III կարգի գրունտներում ձեռքով և հարթեցում տեղում	մ^3	0.82	
26	Հիմքերի իրականացում B15 դասի բետոնով	մ^3	0.82	
27	Մետաղական կոնստրուկցիաներ	կգ	90.0	
28	Մետաղական կոնստրուկցիաների երկշերտ յուղաներկում	մ^2	4.0	
29	Համակարգի փորձարկում	գծմ	448.0	

ՋՐԱԳԾԻ ԱՇԽԱՏԱՆՔՆԵՐԻ ԾԱՎԱԼՆԵՐ

N	Անվանում	Չափման միավոր	Քանակը	Ծանոթություն
1	2	3	4	5
1	Խրամուղու մշակում IV կարգի գրունտներում ձեռքով, կողալիցքով	մ^3	43.0	
2	Ավազի նախապատրաստական շերտի իրականացում	մ^3	3.0	
3	Ավազի պաշտպանիչ շերտի իրականացում	մ^3	7.50	
4	Խրամուղու ետլիցք, կողալիցքի մշակված գրունտներից, տոփանումով	մ^3	32.50	
5	Ավելցուկային գրունտի հարթեցում տեղում	մ^3	10.50	
6	Պոլիէթիլենե խողովակներ, de32(Pe)	գծմ	43.0	
7	Պոլիէթիլենե խողովակներ, de20(Pe)	գծմ	2.0	
8	Պոլիէթիլենե փական, D=25մմ	հատ	1	
9	Պոլիէթիլենե փական, D=15մմ	հատ	1	
10	Միացում գոյություն ունեցող ջրագծին	տեղ	1	
11	Պոլիէթիլենե եռաբաշխիչ de32xde20(Pe)	հատ	1	
12	Պոլիէթիլենե անկյունակ de32(Pe)	հատ	2	
13	Պոլիէթիլենե անկյունակ de20(Pe)	հատ	1	
14	Ամրակ (штуцер), D=25մմ	հատ	1	
15	Ամրակ (штуцер), D=15մմ	հատ	1	
16	Համակարգի փորձարկում	գծմ	45.0	

Պատվիրատու՝ Իջևանի համայնքապետարան Ծածկագիր՝			Տնամերձ հողամասերում այգեհիմնման և ոռոգման արդիական համակարգերի ներդրման ծրագրի ծախսերի գնահատման և նախագծման ծառայություններ			2025
ՆԳՃ	Ա. Միքայելյան		Խաշքառակ: Ոռոգման համակարգ	Փուլ	Թերթ	Թերթեր
Նախագծեց	Ա. Մարտիրոսյան			ԱՆ	5	23
			Շահառու՝ Արամյան Տիգրան, կադաստրային ծածկագիր՝ 11-035-0098-0030, աշխատանքների ծավալներ	«ՄԱԼԿ» ՍՊԸ		

ԻՆՔՆԱՀՈՍ ՈՌՈԳՄԱՆ ՀԱՄԱԿԱՐԳԻ ԱՇԽԱՏԱՆՔՆԵՐԻ ԾԱՎԱԼՆԵՐ

N	Անվանում	Չափման միավոր	Քանակը	Ծանոթություն
1	2	3	4	5
1	Հողատարածքի հարթեցում, աղբի, փայտանյութերի, կոճղերի և 15սմ-ից մեծ քարերի հեռացում	մ^2	500.0	
2	Հողամասի տեղաձևում ըստ տնկանյութի քանակի և տնկման սխեմայի	տեղ	78	
3	Ծառատունկ (հոն)	հատ	78	
4	Հողախոռնուրդի պատրաստում (1 բաժին պարարտանյութ, 1 բաժին շլաք, 1 բաժին բուսահող)	մ^3	7.80	
5	Պոլիէթիլենե բաք, V=2000լ	հատ	1	
6	Պոլիէթիլենե բաք պարարտանյութի համար, V=100լ	հատ	1	
7	Պոլիէթիլենե խողովակներ, de63(Pe)	գծմ	32.0	
8	Պոլիէթիլենե խողովակներ, de32(Pe)	գծմ	2.0	
9	Պոլիէթիլենե խողովակներ, de20(Pe)	գծմ	198.0	
10	Պոլիէթիլենե փական, D=25մմ	հատ	1	
11	Պոլիէթիլենե փական, D=15մմ	հատ	14	
12	Սկավառակային ֆիլտր, D=25մմ	հատ	1	
13	Պոլիէթիլենե խողովակների միացում խամութային անցումով, de63xDN15	հատ	13	
14	Պոլիէթիլենե կցամաս, de20xDN15	հատ	13	
15	Պոլիէթիլենե եռաբաշխիչ de63xde32(Pe)	հատ	1	
16	Պոլիէթիլենե եռաբաշխիչ de63xde20(Pe)	հատ	1	
17	Պոլիէթիլենե խցափակիչ de63(Pe)	հատ	2	
18	Պոլիէթիլենե խցափակիչ de20(Pe)	հատ	13	
19	Պոլիէթիլենե անկյունակ de32(Pe)	հատ	1	
20	Պոլիէթիլենե անկյունակ de20(Pe)	հատ	2	
21	Ամրակ (штуцер), D=25մմ	հատ	1	
22	Ամրակ (штуцер), D=15մմ	հատ	1	
23	Կաթոցիկներ	հատ	156	
24	էլեկտրական սրսկիչ, մարտկոցով, 20 լ տարողության	հատ	1	
25	Փոսորակի մշակում III կարգի գրունտներում ձեռքով և հարթեցում տեղում	մ^3	0.82	
26	Հիմքերի իրականացում B15 դասի բետոնով	մ^3	0.82	
27	Մետաղական կոնստրուկցիաներ	կգ	90.0	
28	Մետաղական կոնստրուկցիաների երկշերտ յուղաներկում	մ^2	4.0	
29	Համակարգի փորձարկում	գծմ	232.0	

ՋՐԱԳԾԻ ԱՇԽԱՏԱՆՔՆԵՐԻ ԾԱՎԱԼՆԵՐ

N	Անվանում	Չափման միավոր	Քանակը	Ծանոթություն
1	2	3	4	5
1	Խրամուղու մշակում IV կարգի գրունտներում ձեռքով, կողալիցքով	մ^3	32.0	
2	Ավազի նախապատրաստական շերտի իրականացում	մ^3	2.0	
3	Ավազի պաշտպանիչ շերտի իրականացում	մ^3	6.0	
4	Խրամուղու ետլիցք, կողալիցքի մշակված գրունտներից, տոփանումով	մ^3	24.0	
5	Ավելցուկային գրունտի հարթեցում տեղում	մ^3	8.0	
6	Պոլիէթիլենե խողովակներ, de32(Pe)	գծմ	33.0	
7	Պոլիէթիլենե խողովակներ, de20(Pe)	գծմ	2.0	
8	Պոլիէթիլենե փական, D=25մմ	հատ	1	
9	Պոլիէթիլենե փական, D=15մմ	հատ	1	
10	Միացում գոյություն ունեցող ջրագծին	տեղ	1	
11	Պոլիէթիլենե եռաբաշխիչ de32xde20(Pe)	հատ	1	
12	Պոլիէթիլենե անկյունակ de32(Pe)	հատ	2	
13	Պոլիէթիլենե անկյունակ de20(Pe)	հատ	1	
14	Ամրակ (штуцер), D=25մմ	հատ	1	
15	Ամրակ (штуцер), D=15մմ	հատ	1	
16	Համակարգի փորձարկում	գծմ	35.0	

Պատվիրատու՝ Իջևանի համայնքապետարան Ծածկագիր՝			Տնամերձ հողամասերում այգեհիմնման և ոռոգման արդիական համակարգերի ներդրման ծրագրի ծախսերի գնահատման և նախագծման ծառայություններ			2025
ՆԳՃ	Ա. Միքայելյան		Խաշքառակ: Ոռոգման համակարգ	Փուլ	Թերթ	Թերթեր
Նախագծեց	Ա. Մարտիրոսյան			ԱՆ	6	23
			Շահառու՝ Սարիբեկյան Գևորգ, կադաստրային ծածկագիր՝ 11-035-0112-0009, աշխատանքների ծավալներ	«ՄԱԼԿ» ՍՊԸ		

ԻՆՔՆԱՀՈՍ ՈՌՈԳՄԱՆ ՀԱՄԱԿԱՐԳԻ ԱՇԽԱՏԱՆՔՆԵՐԻ ԾԱՎԱԼՆԵՐ

N	Անվանում	Չափման միավոր	Քանակը	Ծանոթություն
1	2	3	4	5
1	Հողատարածքի հարթեցում, աղբի, փայտանյութերի, կոճղերի և 15սմ-ից մեծ քարերի հեռացում	մ^2	500.0	
2	Հողամասի տեղաձևում ըստ տնկանյութի քանակի և տնկման սխեմայի	տեղ	82	
3	Ծառատունկ (հոն)	հատ	82	
4	Հողախոռնուրդի պատրաստում (1 բաժին պարարտանյութ, 1 բաժին շլաք, 1 բաժին բուսահող)	մ^3	8.20	
5	Պոլիէթիլենե բաք, V=2000լ	հատ	1	
6	Պոլիէթիլենե բաք պարարտանյութի համար, V=100լ	հատ	1	
7	Պոլիէթիլենե խողովակներ, de63(Pe)	գծմ	16.0	
8	Պոլիէթիլենե խողովակներ, de32(Pe)	գծմ	2.0	
9	Պոլիէթիլենե խողովակներ, de20(Pe)	գծմ	212.0	
10	Պոլիէթիլենե փական, D=25մմ	հատ	1	
11	Պոլիէթիլենե փական, D=15մմ	հատ	8	
12	Սկավառակային ֆիլտր, D=25մմ	հատ	1	
13	Պոլիէթիլենե խողովակների միացում խամութային անցումով, de63xDN15	հատ	7	
14	Պոլիէթիլենե կցամաս, de20xDN15	հատ	7	
15	Պոլիէթիլենե եռաբաշխիչ de63xde32(Pe)	հատ	1	
16	Պոլիէթիլենե եռաբաշխիչ de63xde20(Pe)	հատ	1	
17	Պոլիէթիլենե խցափակիչ de63(Pe)	հատ	2	
18	Պոլիէթիլենե խցափակիչ de20(Pe)	հատ	7	
19	Պոլիէթիլենե անկյունակ de32(Pe)	հատ	1	
20	Պոլիէթիլենե անկյունակ de20(Pe)	հատ	2	
21	Ամրակ (штуцер), D=25մմ	հատ	1	
22	Ամրակ (штуцер), D=15մմ	հատ	1	
23	Կաթոցիկներ	հատ	164	
24	էլեկտրական սրսկիչ, մարտկոցով, 20 լ տարողության	հատ	1	
25	Փոսորակի մշակում III կարգի գրունտներում ձեռքով և հարթեցում տեղում	մ^3	0.82	
26	Հիմքերի իրականացում B15 դասի բետոնով	մ^3	0.82	
27	Մետաղական կոնստրուկցիաներ	կգ	90.0	
28	Մետաղական կոնստրուկցիաների երկշերտ յուղաներկում	մ^2	4.0	
29	Համակարգի փորձարկում	գծմ	230.0	

ՋՐԱԳԾԻ ԱՇԽԱՏԱՆՔՆԵՐԻ ԾԱՎԱԼՆԵՐ

N	Անվանում	Չափման միավոր	Քանակը	Ծանոթություն
1	2	3	4	5
1	Խրամուղու մշակում IV կարգի գրունտներում ձեռքով, կողալիցքով	մ^3	11.0	
2	Ավազի նախապատրաստական շերտի իրականացում	մ^3	1.0	
3	Ավազի պաշտպանիչ շերտի իրականացում	մ^3	2.0	
4	Խրամուղու ետլիցք, կողալիցքի մշակված գրունտներից, տոփանումով	մ^3	8.0	
5	Ավելցուկային գրունտի հարթեցում տեղում	մ^3	3.0	
6	Պոլիէթիլենե խողովակներ, de32(Pe)	գծմ	13.0	
7	Պոլիէթիլենե խողովակներ, de20(Pe)	գծմ	2.0	
8	Պոլիէթիլենե փական, D=25մմ	հատ	1	
9	Պոլիէթիլենե փական, D=15մմ	հատ	1	
10	Միացում գոյություն ունեցող ջրագծին	տեղ	1	
11	Պոլիէթիլենե եռաբաշխիչ de32xde20(Pe)	հատ	1	
12	Պոլիէթիլենե անկյունակ de32(Pe)	հատ	2	
13	Պոլիէթիլենե անկյունակ de20(Pe)	հատ	1	
14	Ամրակ (штуцер), D=25մմ	հատ	1	
15	Ամրակ (штуцер), D=15մմ	հատ	1	
16	Համակարգի փորձարկում	գծմ	15.0	

Պատվիրատու՝ Իջևանի համայնքապետարան Ծածկագիր՝			Տնամերձ հողամասերում այգեհիմնման և ոռոգման արդիական համակարգերի ներդրման ծրագրի ծախսերի գնահատման և նախագծման ծառայություններ			2025
ՆԳՃ	Ա. Միքայելյան		Խաշթառակ: Ոռոգման համակարգ	Փուլ	Թերթ	Թերթեր
Նախագծեց	Ա. Մարտիրոսյան			ԱՆ	7	23
			Շահառու՝ Քամալյան Դավիթ, կադաստրային ծածկագիր՝ 11-035-0066-0024, աշխատանքների ծավալներ	«ՄԱԼԿ» ՍՊԸ		

ԻՆՔՆԱՀՈՍ ՈՌՈԳՄԱՆ ՀԱՄԱԿԱՐԳԻ ԱՇԽԱՏԱՆՔՆԵՐԻ ԾԱՎԱԼՆԵՐ

N	Անվանում	Չափման միավոր	Քանակը	Ծանոթություն
1	2	3	4	5
1	Հողատարածքի հարթեցում, աղբի, փայտանյութերի, կոճղերի և 15սմ-ից մեծ քարերի հեռացում	մ^2	700.0	
2	Հողամասի տեղաձևում ըստ տնկանյութի քանակի և տնկման սխեմայի	տեղ	120	
3	Ծառատունկ (հոն)	հատ	120	
4	Հողախառնուրդի պատրաստում (1 բաժին պարարտանյութ, 1 բաժին շլաք, 1 բաժին բուսահող)	մ^3	12.0	
5	Պոլիէթիլենե բաք, V=2000լ	հատ	1	
6	Պոլիէթիլենե բաք պարարտանյութի համար, V=100լ	հատ	1	
7	Պոլիէթիլենե խողովակներ, de63(Pe)	գծմ	40.0	
8	Պոլիէթիլենե խողովակներ, de32(Pe)	գծմ	2.0	
9	Պոլիէթիլենե խողովակներ, de20(Pe)	գծմ	288.0	
10	Պոլիէթիլենե փական, D=25մմ	հատ	1	
11	Պոլիէթիլենե փական, D=15մմ	հատ	16	
12	Սկավառակային ֆիլտր, D=25մմ	հատ	1	
13	Պոլիէթիլենե խողովակների միացում խամութային անցումով, de63xDN15	հատ	15	
14	Պոլիէթիլենե կցամաս, de20xDN15	հատ	15	
15	Պոլիէթիլենե եռաբաշխիչ de63xde32(Pe)	հատ	1	
16	Պոլիէթիլենե եռաբաշխիչ de63xde20(Pe)	հատ	1	
17	Պոլիէթիլենե խցափակիչ de63(Pe)	հատ	2	
18	Պոլիէթիլենե խցափակիչ de20(Pe)	հատ	15	
19	Պոլիէթիլենե անկյունակ de32(Pe)	հատ	1	
20	Պոլիէթիլենե անկյունակ de20(Pe)	հատ	2	
21	Ամրակ (ատյաբ), D=25մմ	հատ	1	
22	Ամրակ (ատյաբ), D=15մմ	հատ	1	
23	Կաթոցիկներ	հատ	240	
24	էլեկտրական սրսկիչ, մարտկոցով, 20 լ տարողության	հատ	1	
25	Փոսորակի մշակում III կարգի գրունտներում ձեռքով և հարթեցում տեղում	մ^3	0.82	
26	Հիմքերի իրականացում B15 դասի բետոնով	մ^3	0.82	
27	Մետաղական կոնստրուկցիաներ	կգ	90.0	
28	Մետաղական կոնստրուկցիաների երկշերտ յուղաներկում	մ^2	4.0	
29	Համակարգի փորձարկում	գծմ	330.0	

ՋՐԱԳԾԻ ԱՇԽԱՏԱՆՔՆԵՐԻ ԾԱՎԱԼՆԵՐ

N	Անվանում	Չափման միավոր	Քանակը	Ծանոթություն
1	2	3	4	5
1	Խրամուղու մշակում IV կարգի գրունտներում ձեռքով, կողալիցքով	մ^3	5.50	
2	Ավազի նախապատրաստական շերտի իրականացում	մ^3	0.50	
3	Ավազի պաշտպանիչ շերտի իրականացում	մ^3	1.0	
4	Խրամուղու ետլիցք, կողալիցքի մշակված գրունտներից, տոփանումով	մ^3	4.0	
5	Ավելցուկային գրունտի հարթեցում տեղում	մ^3	1.50	
6	Պոլիէթիլենե խողովակներ, de32(Pe)	գծմ	8.0	
7	Պոլիէթիլենե խողովակներ, de20(Pe)	գծմ	2.0	
8	Պոլիէթիլենե փական, D=25մմ	հատ	1	
9	Պոլիէթիլենե փական, D=15մմ	հատ	1	
10	Միացում գոյություն ունեցող ջրագծին	տեղ	1	
11	Պոլիէթիլենե եռաբաշխիչ de32xde20(Pe)	հատ	1	
12	Պոլիէթիլենե անկյունակ de32(Pe)	հատ	2	
13	Պոլիէթիլենե անկյունակ de20(Pe)	հատ	1	
14	Ամրակ (ատյաբ), D=25մմ	հատ	1	
15	Ամրակ (ատյաբ), D=15մմ	հատ	1	
16	Համակարգի փորձարկում	գծմ	10.0	

Պատվիրատու՝ Իջևանի համայնքապետարան Ծածկագիր՝			Տնամերձ հողամասերում այգեհիմնման և ոռոգման արդիական համակարգերի ներդրման ծրագրի ծախսերի գնահատման և նախագծման ծառայություններ			2025
ՆԳՃ	Ա. Միքայելյան		Խաշթառակ: Ոռոգման համակարգ	Փուլ	Թերթ	Թերթեր
Նախագծեց	Ա. Մարտիրոսյան			ԱՆ	8	23
			Շահառու՝ Քամալյան Էդգար, կադաստրային ծածկագիր՝ 11-035-0070-0015, աշխատանքների ծավալներ	«ՄԱԼԿ» ՍՊԸ		

ԻՆՔՆԱՀՈՍ ՈՌՈԳՄԱՆ ՀԱՄԱԿԱՐԳԻ ԱՇԽԱՏԱՆՔՆԵՐԻ ԾԱՎԱԼՆԵՐ

N	Անվանում	Չափման միավոր	Քանակը	Ծանոթություն
1	2	3	4	5
1	Հողատարածքի հարթեցում, աղբի, փայտանյութերի, կոճղերի և 15սմ-ից մեծ քարերի հեռացում	մ^2	1000.0	
2	Հողամասի տեղաձևում ըստ տնկանյութի քանակի և տնկման սխեմայի	տեղ	153	
3	Ծառատունկ (հոն)	հատ	153	
4	Հողախոռնուրդի պատրաստում (1 բաժին պարարտանյութ, 1 բաժին շլաք, 1 բաժին բուսահող)	մ^3	15.30	
5	Պոլիէթիլենե բաք, V=2000լ	հատ	1	
6	Պոլիէթիլենե բաք պարարտանյութի համար, V=100լ	հատ	1	
7	Պոլիէթիլենե խողովակներ, de63(Pe)	գծմ	42.0	
8	Պոլիէթիլենե խողովակներ, de32(Pe)	գծմ	2.0	
9	Պոլիէթիլենե խողովակներ, de20(Pe)	գծմ	376.0	
10	Պոլիէթիլենե փական, D=25մմ	հատ	1	
11	Պոլիէթիլենե փական, D=15մմ	հատ	18	
12	Սկավառակային ֆիլտր, D=25մմ	հատ	1	
13	Պոլիէթիլենե խողովակների միացում խամութային անցումով, de63xDN15	հատ	17	
14	Պոլիէթիլենե կցամաս, de20xDN15	հատ	17	
15	Պոլիէթիլենե եռաբաշխիչ de63xde32(Pe)	հատ	1	
16	Պոլիէթիլենե եռաբաշխիչ de63xde20(Pe)	հատ	1	
17	Պոլիէթիլենե խցափակիչ de63(Pe)	հատ	2	
18	Պոլիէթիլենե խցափակիչ de20(Pe)	հատ	17	
19	Պոլիէթիլենե անկյունակ de32(Pe)	հատ	1	
20	Պոլիէթիլենե անկյունակ de20(Pe)	հատ	2	
21	Ամրակ (штуцер), D=25մմ	հատ	1	
22	Ամրակ (штуцер), D=15մմ	հատ	1	
23	Կաթոցիկներ	հատ	306	
24	էլեկտրական սրսկիչ, մարտկոցով, 20 լ տարողության	հատ	1	
25	Փոսորակի մշակում III կարգի գրունտներում ձեռքով և հարթեցում տեղում	մ^3	0.82	
26	Հիմքերի իրականացում B15 դասի բետոնով	մ^3	0.82	
27	Մետաղական կոնստրուկցիաներ	կգ	90.0	
28	Մետաղական կոնստրուկցիաների երկշերտ յուղաներկում	մ^2	4.0	
29	Համակարգի փորձարկում	գծմ	420.0	

ՋՐԱԳԾԻ ԱՇԽԱՏԱՆՔՆԵՐԻ ԾԱՎԱԼՆԵՐ

N	Անվանում	Չափման միավոր	Քանակը	Ծանոթություն
1	2	3	4	5
1	Խրամուղու մշակում IV կարգի գրունտներում ձեռքով, կողալիցքով	մ^3	5.50	
2	Ավազի նախապատրաստական շերտի իրականացում	մ^3	0.50	
3	Ավազի պաշտպանիչ շերտի իրականացում	մ^3	1.0	
4	Խրամուղու ետլիցք, կողալիցքի մշակված գրունտներից, տոփանումով	մ^3	4.0	
5	Ավելցուկային գրունտի հարթեցում տեղում	մ^3	1.50	
6	Պոլիէթիլենե խողովակներ, de32(Pe)	գծմ	8.0	
7	Պոլիէթիլենե խողովակներ, de20(Pe)	գծմ	2.0	
8	Պոլիէթիլենե փական, D=25մմ	հատ	1	
9	Պոլիէթիլենե փական, D=15մմ	հատ	1	
10	Միացում գոյություն ունեցող ջրագծին	տեղ	1	
11	Պոլիէթիլենե եռաբաշխիչ de32xde20(Pe)	հատ	1	
12	Պոլիէթիլենե անկյունակ de32(Pe)	հատ	2	
13	Պոլիէթիլենե անկյունակ de20(Pe)	հատ	1	
14	Ամրակ (штуцер), D=25մմ	հատ	1	
15	Ամրակ (штуцер), D=15մմ	հատ	1	
16	Համակարգի փորձարկում	գծմ	10.0	

Պատվիրատու՝ Իջևանի համայնքապետարան Ծածկագիր՝			Տնամերձ հողամասերում այգեհիմնման և ոռոգման արդիական համակարգերի ներդրման ծրագրի ծախսերի գնահատման և նախագծման ծառայություններ			2025
ՆԳՃ	Ա. Միքայելյան		Խաշթառակ: Ոռոգման համակարգ	Փուլ	Թերթ	Թերթեր
Նախագծեց	Ա. Մարտիրոսյան			ԱՆ	9	23
			Շահառու՝ Սարհատյան Կարեն, կադաստրային ծածկագիր՝ 11-035-0098-0047, աշխատանքների ծավալներ	«ՄԱԼԿ» ՍՊԸ		

ԻՆՔՆԱՀՈՍ ՈՌՈԳՄԱՆ ՀԱՄԱԿԱՐԳԻ ԱՇԽԱՏԱՆՔՆԵՐԻ ԾԱՎԱԼՆԵՐ

N	Անվանում	Չափման միավոր	Քանակը	Ծանոթություն
1	2	3	4	5
1	Հողատարածքի հարթեցում, աղբի, փայտանյութերի, կոճղերի և 15սմ-ից մեծ քարերի հեռացում	մ^2	300.0	
2	Հողամասի տեղածևում ըստ տնկանյութի քանակի և տնկման սխեմայի	տեղ	50	
3	Ծառատունկ (հոն)	հատ	50	
4	Հողախոռնուրդի պատրաստում (1 բաժին պարարտանյութ, 1 բաժին շլաք, 1 բաժին բուսահող)	մ^3	5.0	
5	Պոլիէթիլենե բաք, V=2000լ	հատ	1	
6	Պոլիէթիլենե բաք պարարտանյութի համար, V=100լ	հատ	1	
7	Պոլիէթիլենե խողովակներ, de63(Pe)	գծմ	26.0	
8	Պոլիէթիլենե խողովակներ, de32(Pe)	գծմ	2.0	
9	Պոլիէթիլենե խողովակներ, de20(Pe)	գծմ	124.0	
10	Պոլիէթիլենե փական, D=25մմ	հատ	1	
11	Պոլիէթիլենե փական, D=15մմ	հատ	12	
12	Սկավառակային ֆիլտր, D=25մմ	հատ	1	
13	Պոլիէթիլենե խողովակների միացում խամութային անցումով, de63xDN15	հատ	11	
14	Պոլիէթիլենե կցամաս, de20xDN15	հատ	11	
15	Պոլիէթիլենե եռաբաշխիչ de63xde32(Pe)	հատ	1	
16	Պոլիէթիլենե եռաբաշխիչ de63xde20(Pe)	հատ	1	
17	Պոլիէթիլենե խցափակիչ de63(Pe)	հատ	2	
18	Պոլիէթիլենե խցափակիչ de20(Pe)	հատ	11	
19	Պոլիէթիլենե անկյունակ de32(Pe)	հատ	1	
20	Պոլիէթիլենե անկյունակ de20(Pe)	հատ	2	
21	Ամրակ (штуцер), D=25մմ	հատ	1	
22	Ամրակ (штуцер), D=15մմ	հատ	1	
23	Կաթոցիկներ	հատ	100	
24	էլեկտրական սրսկիչ, մարտկոցով, 20 լ տարողության	հատ	1	
25	Փոսորակի մշակում III կարգի գրունտներում ձեռքով և հարթեցում տեղում	մ^3	0.82	
26	Հիմքերի իրականացում B15 դասի բետոնով	մ^3	0.82	
27	Մետաղական կոնստրուկցիաներ	կգ	90.0	
28	Մետաղական կոնստրուկցիաների երկշերտ յուղաներկում	մ^2	4.0	
29	Համակարգի փորձարկում	գծմ	152.0	

ՋՐԱԳԾԻ ԱՇԽԱՏԱՆՔՆԵՐԻ ԾԱՎԱԼՆԵՐ

N	Անվանում	Չափման միավոր	Քանակը	Ծանոթություն
1	2	3	4	5
1	Խրամուղու մշակում IV կարգի գրունտներում ձեռքով, կողալիցքով	մ^3	5.50	
2	Ավազի նախապատրաստական շերտի իրականացում	մ^3	0.50	
3	Ավազի պաշտպանիչ շերտի իրականացում	մ^3	1.0	
4	Խրամուղու ետլիցք, կողալիցքի մշակված գրունտներից, տոփանումով	մ^3	4.0	
5	Ավելցուկային գրունտի հարթեցում տեղում	մ^3	1.50	
6	Պոլիէթիլենե խողովակներ, de32(Pe)	գծմ	8.0	
7	Պոլիէթիլենե խողովակներ, de20(Pe)	գծմ	2.0	
8	Պոլիէթիլենե փական, D=25մմ	հատ	1	
9	Պոլիէթիլենե փական, D=15մմ	հատ	1	
10	Միացում գոյություն ունեցող ջրագծին	տեղ	1	
11	Պոլիէթիլենե եռաբաշխիչ de32xde20(Pe)	հատ	1	
12	Պոլիէթիլենե անկյունակ de32(Pe)	հատ	2	
13	Պոլիէթիլենե անկյունակ de20(Pe)	հատ	1	
14	Ամրակ (штуцер), D=25մմ	հատ	1	
15	Ամրակ (штуцер), D=15մմ	հատ	1	
16	Համակարգի փորձարկում	գծմ	10.0	

Պատվիրատու՝ Իջևանի համայնքապետարան Ծածկագիր՝			Տնամերձ հողամասերում այգեհիմնման և ոռոգման արդիական համակարգերի ներդրման ծրագրի ծախսերի գնահատման և նախագծման ծառայություններ			2025
ՆԳՃ	Ա. Միքայելյան		Խաշթառակ: Ոռոգման համակարգ	Փուլ	Թերթ	Թերթեր
Նախագծեց	Ա. Մարտիրոսյան			ԱՆ	10	23
			Շահառու՝ Արամյան Կարեն, կադաստրային ծածկագիր՝ 11-035-0108-0010, աշխատանքների ծավալներ	«ՄԱԼԿ» ՍՊԸ		

ԻՆՔՆԱՀՈՍ ՈՌՈԳՄԱՆ ՀԱՄԱԿԱՐԳԻ ԱՇԽԱՏԱՆՔՆԵՐԻ ԾԱՎԱԼՆԵՐ

N	Անվանում	Չափման միավոր	Քանակը	Ծանոթություն
1	2	3	4	5
1	Հողատարածքի հարթեցում, աղբի, փայտանյութերի, կոճղերի և 15սմ-ից մեծ քարերի հեռացում	մ^2	1000.0	
2	Հողամասի տեղաձևում ըստ տնկանյութի քանակի և տնկման սխեմայի	տեղ	160	
3	Ծառատունկ (հոն)	հատ	160	
4	Հողախոռնուրդի պատրաստում (1 բաժին պարարտանյութ, 1 բաժին շլաք, 1 բաժին բուսահող)	մ^3	16.0	
5	Պոլիէթիլենե բաք, V=2000լ	հատ	1	
6	Պոլիէթիլենե բաք պարարտանյութի համար, V=100լ	հատ	1	
7	Պոլիէթիլենե խողովակներ, de63(Pe)	գծմ	70.0	
8	Պոլիէթիլենե խողովակներ, de32(Pe)	գծմ	2.0	
9	Պոլիէթիլենե խողովակներ, de20(Pe)	գծմ	402.0	
10	Պոլիէթիլենե փական, D=25մմ	հատ	1	
11	Պոլիէթիլենե փական, D=15մմ	հատ	27	
12	Սկավառակային ֆիլտր, D=25մմ	հատ	1	
13	Պոլիէթիլենե խողովակների միացում խամութային անցումով, de63xDN15	հատ	26	
14	Պոլիէթիլենե կցամաս, de20xDN15	հատ	26	
15	Պոլիէթիլենե եռաբաշխիչ de63xde32(Pe)	հատ	1	
16	Պոլիէթիլենե եռաբաշխիչ de63xde20(Pe)	հատ	1	
17	Պոլիէթիլենե խցափակիչ de63(Pe)	հատ	2	
18	Պոլիէթիլենե խցափակիչ de20(Pe)	հատ	26	
19	Պոլիէթիլենե անկյունակ de32(Pe)	հատ	1	
20	Պոլիէթիլենե անկյունակ de20(Pe)	հատ	2	
21	Ամրակ (штуцер), D=25մմ	հատ	1	
22	Ամրակ (штуцер), D=15մմ	հատ	1	
23	Կաթոցիկներ	հատ	320	
24	էլեկտրական սրսկիչ, մարտկոցով, 20 լ տարողության	հատ	1	
25	Փոսորակի մշակում III կարգի գրունտներում ձեռքով և հարթեցում տեղում	մ^3	0.82	
26	Հիմքերի իրականացում B15 դասի բետոնով	մ^3	0.82	
27	Մետաղական կոնստրուկցիաներ	կգ	90.0	
28	Մետաղական կոնստրուկցիաների երկշերտ յուղաներկում	մ^2	4.0	
29	Համակարգի փորձարկում	գծմ	474.0	

ՋՐԱԳԾԻ ԱՇԽԱՏԱՆՔՆԵՐԻ ԾԱՎԱԼՆԵՐ

N	Անվանում	Չափման միավոր	Քանակը	Ծանոթություն
1	2	3	4	5
1	Խրամուղու մշակում IV կարգի գրունտներում ձեռքով, կողալիցքով	մ^3	25.0	
2	Ավազի նախապատրաստական շերտի իրականացում	մ^3	1.50	
3	Ավազի պաշտպանիչ շերտի իրականացում	մ^3	4.50	
4	Խրամուղու ետլիցք, կողալիցքի մշակված գրունտներից, տոփանումով	մ^3	19.0	
5	Ավելցուկային գրունտի հարթեցում տեղում	մ^3	6.0	
6	Պոլիէթիլենե խողովակներ, de32(Pe)	գծմ	26.0	
7	Պոլիէթիլենե խողովակներ, de20(Pe)	գծմ	2.0	
8	Պոլիէթիլենե փական, D=25մմ	հատ	1	
9	Պոլիէթիլենե փական, D=15մմ	հատ	1	
10	Միացում գոյություն ունեցող ջրագծին	տեղ	1	
11	Պոլիէթիլենե եռաբաշխիչ de32xde20(Pe)	հատ	1	
12	Պոլիէթիլենե անկյունակ de32(Pe)	հատ	2	
13	Պոլիէթիլենե անկյունակ de20(Pe)	հատ	1	
14	Ամրակ (штуцер), D=25մմ	հատ	1	
15	Ամրակ (штуцер), D=15մմ	հատ	1	
16	Համակարգի փորձարկում	գծմ	28.0	

Պատվիրատու՝ Իջևանի համայնքապետարան Ծածկագիր՝			Տնամերձ հողամասերում այգեհիմնման և ոռոգման արդիական համակարգերի ներդրման ծրագրի ծախսերի գնահատման և նախագծման ծառայություններ			2025
ՆԳՃ	Ա. Միքայելյան		Խաշթառակ: Ոռոգման համակարգ	Փուլ	Թերթ	Թերթեր
Նախագծեց	Ա. Մարտիրոսյան			ԱՆ	11	23
			Շահառու՝ Մովսիսյան Նվեր, կադաստրային ծածկագիր՝ 11-035-0058-0022, աշխատանքների ծավալներ	«ՄԱԼԿ» ՍՊԸ		

ԻՆՔՆԱՀՈՍ ՈՌՈԳՄԱՆ ՀԱՄԱԿԱՐԳԻ ԱՇԽԱՏԱՆՔՆԵՐԻ ԾԱՎԱԼՆԵՐ

N	Անվանում	Չափման միավոր	Քանակը	Ծանոթություն
1	2	3	4	5
1	Հողատարածքի հարթեցում, աղբի, փայտանյութերի, կոճղերի և 15սմ-ից մեծ քարերի հեռացում	մ^2	500.0	
2	Հողամասի տեղածևում ըստ տնկանյութի քանակի և տնկման սխեմայի	տեղ	81	
3	Ծառատունկ (հոն)	հատ	81	
4	Հողախոռնուրդի պատրաստում (1 բաժին պարարտանյութ, 1 բաժին շլաք, 1 բաժին բուսահող)	մ^3	8.10	
5	Պոլիէթիլենե բաք, V=2000լ	հատ	1	
6	Պոլիէթիլենե բաք պարարտանյութի համար, V=100լ	հատ	1	
7	Պոլիէթիլենե խողովակներ, de63(Pe)	գծմ	16.0	
8	Պոլիէթիլենե խողովակներ, de32(Pe)	գծմ	2.0	
9	Պոլիէթիլենե խողովակներ, de20(Pe)	գծմ	226.0	
10	Պոլիէթիլենե փական, D=25մմ	հատ	1	
11	Պոլիէթիլենե փական, D=15մմ	հատ	8	
12	Սկավառակային ֆիլտր, D=25մմ	հատ	1	
13	Պոլիէթիլենե խողովակների միացում խամութային անցումով, de63xDN15	հատ	7	
14	Պոլիէթիլենե կցամաս, de20xDN15	հատ	7	
15	Պոլիէթիլենե եռաբաշխիչ de63xde32(Pe)	հատ	1	
16	Պոլիէթիլենե եռաբաշխիչ de63xde20(Pe)	հատ	1	
17	Պոլիէթիլենե խցափակիչ de63(Pe)	հատ	2	
18	Պոլիէթիլենե խցափակիչ de20(Pe)	հատ	7	
19	Պոլիէթիլենե անկյունակ de32(Pe)	հատ	1	
20	Պոլիէթիլենե անկյունակ de20(Pe)	հատ	2	
21	Ամրակ (штуцер), D=25մմ	հատ	1	
22	Ամրակ (штуцер), D=15մմ	հատ	1	
23	Կաթոցիկներ	հատ	162	
24	Էլեկտրական սրսկիչ, մարտկոցով, 20 լ տարողության	հատ	1	
25	Փոսորակի մշակում III կարգի գրունտներում ձեռքով և հարթեցում տեղում	մ^3	0.82	
26	Հիմքերի իրականացում B15 դասի բետոնով	մ^3	0.82	
27	Մետաղական կոնստրուկցիաներ	կգ	90.0	
28	Մետաղական կոնստրուկցիաների երկշերտ յուղաներկում	մ^2	4.0	
29	Համակարգի փորձարկում	գծմ	244.0	

ՋՐԱԳԾԻ ԱՇԽԱՏԱՆՔՆԵՐԻ ԾԱՎԱԼՆԵՐ

N	Անվանում	Չափման միավոր	Քանակը	Ծանոթություն
1	2	3	4	5
1	Խրամուղու մշակում IV կարգի գրունտներում ձեռքով, կողալիցքով	մ^3	27.0	
2	Ավազի նախապատրաստական շերտի իրականացում	մ^3	2.0	
3	Ավազի պաշտպանիչ շերտի իրականացում	մ^3	5.0	
4	Խրամուղու ետլիցք, կողալիցքի մշակված գրունտներից, տոփանումով	մ^3	20.0	
5	Ավելցուկային գրունտի հարթեցում տեղում	մ^3	7.0	
6	Պոլիէթիլենե խողովակներ, de32(Pe)	գծմ	28.0	
7	Պոլիէթիլենե խողովակներ, de20(Pe)	գծմ	2.0	
8	Պոլիէթիլենե փական, D=25մմ	հատ	1	
9	Պոլիէթիլենե փական, D=15մմ	հատ	1	
10	Միացում գոյություն ունեցող ջրագծին	տեղ	1	
11	Պոլիէթիլենե եռաբաշխիչ de32xde20(Pe)	հատ	1	
12	Պոլիէթիլենե անկյունակ de32(Pe)	հատ	2	
13	Պոլիէթիլենե անկյունակ de20(Pe)	հատ	1	
14	Ամրակ (штуцер), D=25մմ	հատ	1	
15	Ամրակ (штуцер), D=15մմ	հատ	1	
16	Համակարգի փորձարկում	գծմ	30.0	

Պատվիրատու՝ Իջևանի համայնքապետարան Ծածկագիր՝			Տնամերձ հողամասերում այգեհիմնման և ոռոգման արդիական համակարգերի ներդրման ծրագրի ծախսերի գնահատման և նախագծման ծառայություններ			2025
ՆԳՃ	Ա. Միքայելյան		Խաշքառակ: Ոռոգման համակարգ	Փուլ	Թերթ	Թերթեր
Նախագծեց	Ա. Մարտիրոսյան			ԱՆ	12	23
			Շահառու՝ Ափինյան Սերգեյ, կադաստրային ծածկագիր՝ 11-035-0025-0005, աշխատանքների ծավալներ	«ՄԱԼԿ» ՍՊԸ		

ԻՆՔՆԱՀՈՍ ՈՌՈԳՄԱՆ ՀԱՄԱԿԱՐԳԻ ԱՇԽԱՏԱՆՔՆԵՐԻ ՇԱՎԱԼՆԵՐ

N	Անվանում	Չափման միավոր	Քանակը	Ծանոթություն
1	2	3	4	5
1	Հողատարածքի հարթեցում, աղբի, փայտանյութերի, կոճղերի և 15սմ-ից մեծ քարերի հեռացում	մ^2	500.0	
2	Հողամասի տեղաձևում ըստ տնկանյութի քանակի և տնկման սխեմայի	տեղ	80	
3	Ծառատունկ (հոն)	հատ	80	
4	Հողախոռնուրդի պատրաստում (1 բաժին պարարտանյութ, 1 բաժին շլաք, 1 բաժին բուսահող)	մ^3	8.0	
5	Պոլիէթիլենե բաք, V=2000լ	հատ	1	
6	Պոլիէթիլենե բաք պարարտանյութի համար, V=100լ	հատ	1	
7	Պոլիէթիլենե խողովակներ, de63(Pe)	գծմ	26.0	
8	Պոլիէթիլենե խողովակներ, de32(Pe)	գծմ	2.0	
9	Պոլիէթիլենե խողովակներ, de20(Pe)	գծմ	192.0	
10	Պոլիէթիլենե փական, D=25մմ	հատ	1	
11	Պոլիէթիլենե փական, D=15մմ	հատ	11	
12	Սկավառակային ֆիլտր, D=25մմ	հատ	1	
13	Պոլիէթիլենե խողովակների միացում խամութային անցումով, de63xDN15	հատ	10	
14	Պոլիէթիլենե կցամաս, de20xDN15	հատ	10	
15	Պոլիէթիլենե եռաբաշխիչ de63xde32(Pe)	հատ	1	
16	Պոլիէթիլենե եռաբաշխիչ de63xde20(Pe)	հատ	1	
17	Պոլիէթիլենե խցափակիչ de63(Pe)	հատ	2	
18	Պոլիէթիլենե խցափակիչ de20(Pe)	հատ	10	
19	Պոլիէթիլենե անկյունակ de32(Pe)	հատ	1	
20	Պոլիէթիլենե անկյունակ de20(Pe)	հատ	2	
21	Ամրակ (ատյաբ), D=25մմ	հատ	1	
22	Ամրակ (ատյաբ), D=15մմ	հատ	1	
23	Կաթոցիկներ	հատ	160	
24	Էլեկտրական սրսկիչ, մարտկոցով, 20 լ տարողության	հատ	1	
25	Փոսորակի մշակում III կարգի գրունտներում ձեռքով և հարթեցում տեղում	մ^3	0.82	
26	Հիմքերի իրականացում B15 դասի բետոնով	մ^3	0.82	
27	Մետաղական կոնստրուկցիաներ	կգ	90.0	
28	Մետաղական կոնստրուկցիաների երկշերտ յուղաներկում	մ^2	4.0	
29	Համակարգի փորձարկում	գծմ	220.0	

ՋՐԱԳԾԻ ԱՇԽԱՏԱՆՔՆԵՐԻ ՇԱՎԱԼՆԵՐ

N	Անվանում	Չափման միավոր	Քանակը	Ծանոթություն
1	2	3	4	5
1	Խրամուղու մշակում IV կարգի գրունտներում ձեռքով, կողալիցքով	մ^3	27.0	
2	Ավազի նախապատրաստական շերտի իրականացում	մ^3	2.0	
3	Ավազի պաշտպանիչ շերտի իրականացում	մ^3	5.0	
4	Խրամուղու ետլիցք, կողալիցքի մշակված գրունտներից, տոփանումով	մ^3	20.0	
5	Ավելցուկային գրունտի հարթեցում տեղում	մ^3	7.0	
6	Պոլիէթիլենե խողովակներ, de32(Pe)	գծմ	28.0	
7	Պոլիէթիլենե խողովակներ, de20(Pe)	գծմ	2.0	
8	Պոլիէթիլենե փական, D=25մմ	հատ	1	
9	Պոլիէթիլենե փական, D=15մմ	հատ	1	
10	Միացում գոյություն ունեցող ջրագծին	տեղ	1	
11	Պոլիէթիլենե եռաբաշխիչ de32xde20(Pe)	հատ	1	
12	Պոլիէթիլենե անկյունակ de32(Pe)	հատ	2	
13	Պոլիէթիլենե անկյունակ de20(Pe)	հատ	1	
14	Ամրակ (ատյաբ), D=25մմ	հատ	1	
15	Ամրակ (ատյաբ), D=15մմ	հատ	1	
16	Համակարգի փորձարկում	գծմ	30.0	

Պատվիրատու՝ Իջևանի համայնքապետարան Ծածկագիր՝			Տնամերձ հողամասերում այգեհիմնման և ոռոգման արդիական համակարգերի ներդրման ծրագրի ծախսերի գնահատման և նախագծման ծառայություններ			2025
ՆԳԾ	Ա. Միքայելյան		Խաշքառակ: Ոռոգման համակարգ	Փուլ	Թերթ	Թերթեր
Նախագծեց	Ա. Մարտիրոսյան			ԱՆ	13	23
			Շահառու՝ Մովսեսյան Հարություն, կադաստրային ծածկագիր՝ 11-035-0070-0008, աշխատանքների ծավալներ	«ՄԱԼԿ» ՍՊԸ		

ԻՆՔՆԱՀՈՍ ՈՌՈԳՄԱՆ ՀԱՄԱԿԱՐԳԻ ԱՇԽԱՏԱՆՔՆԵՐԻ ՇԱՎԱԼՆԵՐ

N	Անվանում	Չափման միավոր	Քանակը	Ծանոթություն
1	2	3	4	5
1	Հողատարածքի հարթեցում, աղբի, փայտանյութերի, կոճղերի և 15սմ-ից մեծ քարերի հեռացում	մ^2	1000.0	
2	Հողամասի տեղաձևում ըստ տնկանյութի քանակի և տնկման սխեմայի	տեղ	156	
3	Ծառատունկ (հոն)	հատ	156	
4	Հողախոռնուրդի պատրաստում (1 բաժին պարարտանյութ, 1 բաժին շլաք, 1 բաժին բուսահող)	մ^3	15.60	
5	Պոլիէթիլենե բաք, V=2000լ	հատ	1	
6	Պոլիէթիլենե բաք պարարտանյութի համար, V=100լ	հատ	1	
7	Պոլիէթիլենե խողովակներ, de63(Pe)	գծմ	32.0	
8	Պոլիէթիլենե խողովակներ, de32(Pe)	գծմ	2.0	
9	Պոլիէթիլենե խողովակներ, de20(Pe)	գծմ	392.0	
10	Պոլիէթիլենե փական, D=25մմ	հատ	1	
11	Պոլիէթիլենե փական, D=15մմ	հատ	14	
12	Սկավառակային ֆիլտր, D=25մմ	հատ	1	
13	Պոլիէթիլենե խողովակների միացում խամութային անցումով, de63xDN15	հատ	13	
14	Պոլիէթիլենե կցամաս, de20xDN15	հատ	13	
15	Պոլիէթիլենե եռաբաշխիչ de63xde32(Pe)	հատ	1	
16	Պոլիէթիլենե եռաբաշխիչ de63xde20(Pe)	հատ	1	
17	Պոլիէթիլենե խցափակիչ de63(Pe)	հատ	2	
18	Պոլիէթիլենե խցափակիչ de20(Pe)	հատ	13	
19	Պոլիէթիլենե անկյունակ de32(Pe)	հատ	1	
20	Պոլիէթիլենե անկյունակ de20(Pe)	հատ	2	
21	Ամրակ (штуцер), D=25մմ	հատ	1	
22	Ամրակ (штуцер), D=15մմ	հատ	1	
23	Կաթոցիկներ	հատ	312	
24	Էլեկտրական սրսկիչ, մարտկոցով, 20 լ տարողության	հատ	1	
25	Փոսորակի մշակում III կարգի գրունտներում ձեռքով և հարթեցում տեղում	մ^3	0.82	
26	Հիմքերի իրականացում B15 դասի բետոնով	մ^3	0.82	
27	Մետաղական կոնստրուկցիաներ	կգ	90.0	
28	Մետաղական կոնստրուկցիաների երկշերտ յուղաներկում	մ^2	4.0	
29	Համակարգի փորձարկում	գծմ	426.0	

ՋՐԱԳԾԻ ԱՇԽԱՏԱՆՔՆԵՐԻ ՇԱՎԱԼՆԵՐ

N	Անվանում	Չափման միավոր	Քանակը	Ծանոթություն
1	2	3	4	5
1	Խրամուղու մշակում IV կարգի գրունտներում ձեռքով, կողալիցքով	մ^3	27.0	
2	Ավազի նախապատրաստական շերտի իրականացում	մ^3	2.0	
3	Ավազի պաշտպանիչ շերտի իրականացում	մ^3	5.0	
4	Խրամուղու ետլիցք, կողալիցքի մշակված գրունտներից, տոփանումով	մ^3	20.0	
5	Ավելցուկային գրունտի հարթեցում տեղում	մ^3	7.0	
6	Պոլիէթիլենե խողովակներ, de32(Pe)	գծմ	28.0	
7	Պոլիէթիլենե խողովակներ, de20(Pe)	գծմ	2.0	
8	Պոլիէթիլենե փական, D=25մմ	հատ	1	
9	Պոլիէթիլենե փական, D=15մմ	հատ	1	
10	Միացում գոյություն ունեցող ջրագծին	տեղ	1	
11	Պոլիէթիլենե եռաբաշխիչ de32xde20(Pe)	հատ	1	
12	Պոլիէթիլենե անկյունակ de32(Pe)	հատ	2	
13	Պոլիէթիլենե անկյունակ de20(Pe)	հատ	1	
14	Ամրակ (штуцер), D=25մմ	հատ	1	
15	Ամրակ (штуцер), D=15մմ	հատ	1	
16	Համակարգի փորձարկում	գծմ	30.0	

Պատվիրատու՝ Իջևանի համայնքապետարան Ծածկագիր՝			Տնամերձ հողամասերում այգեհիմնման և ոռոգման արդիական համակարգերի ներդրման ծրագրի ծախսերի գնահատման և նախագծման ծառայություններ			2025
ՆԳՃ	Ա. Միքայելյան		Խաչքառակ: Ոռոգման համակարգ	Փուլ	Թերթ	Թերթեր
Նախագծեց	Ա. Մարտիրոսյան			ԱՆ	14	23
			Շահառու՝ Մելիքբեկյան Ալվինա, կադաստրային ծածկագիր՝ 11-035-0108-0020, աշխատանքների ծավալներ	«ՄԱԼԿ» ՍՊԸ		

ԻՆՔՆԱՀՈՍ ՈՌՈԳՄԱՆ ՀԱՄԱԿԱՐԳԻ ԱՇԽԱՏԱՆՔՆԵՐԻ ԾԱՎԱԼՆԵՐ

N	Անվանում	Չափման միավոր	Քանակը	Ծանոթություն
1	2	3	4	5
1	Հողատարածքի հարթեցում, աղբի, փայտանյութերի, կոճղերի և 15սմ-ից մեծ քարերի հեռացում	մ^2	500.0	
2	Հողմասի տեղաձևում ըստ տնկանյութի քանակի և տնկման սխեմայի	տեղ	80	
3	Ծառատունկ (նուռ)	հատ	80	
4	Հողախառնուրդի պատրաստում (1 բաժին պարարտանյութ, 1 բաժին շլաք, 1 բաժին բուսահող)	մ^3	8.0	
5	Պոլիէթիլենե բաք, V=2000լ	հատ	1	
6	Պոլիէթիլենե բաք պարարտանյութի համար, V=100լ	հատ	1	
7	Պոլիէթիլենե խողովակներ, de63(Pe)	գծմ	20.0	
8	Պոլիէթիլենե խողովակներ, de32(Pe)	գծմ	2.0	
9	Պոլիէթիլենե խողովակներ, de20(Pe)	գծմ	202.0	
10	Պոլիէթիլենե փական, D=25մմ	հատ	1	
11	Պոլիէթիլենե փական, D=15մմ	հատ	9	
12	Սկավառակային ֆիլտր, D=25մմ	հատ	1	
13	Պոլիէթիլենե խողովակների միացում խամութային անցումով, de63xDN15	հատ	8	
14	Պոլիէթիլենե կցամաս, de20xDN15	հատ	8	
15	Պոլիէթիլենե եռաբաշխիչ de63xde32(Pe)	հատ	1	
16	Պոլիէթիլենե եռաբաշխիչ de63xde20(Pe)	հատ	1	
17	Պոլիէթիլենե խցափակիչ de63(Pe)	հատ	2	
18	Պոլիէթիլենե խցափակիչ de20(Pe)	հատ	8	
19	Պոլիէթիլենե անկյունակ de32(Pe)	հատ	1	
20	Պոլիէթիլենե անկյունակ de20(Pe)	հատ	2	
21	Ամրակ (штуцер), D=25մմ	հատ	1	
22	Ամրակ (штуцер), D=15մմ	հատ	1	
23	Կաթոցիկներ	հատ	160	
24	էլեկտրական սրսկիչ, մարտկոցով, 20 լ տարողության	հատ	1	
25	Փոսորակի մշակում III կարգի գրունտներում ձեռքով և հարթեցում տեղում	մ^3	0.82	
26	Հիմքերի իրականացում B15 դասի բետոնով	մ^3	0.82	
27	Մետաղական կոնստրուկցիաներ	կգ	90.0	
28	Մետաղական կոնստրուկցիաների երկշերտ յուղաներկում	մ^2	4.0	
29	Համակարգի փորձարկում	գծմ	224.0	

ՋՐԱԳԾԻ ԱՇԽԱՏԱՆՔՆԵՐԻ ԾԱՎԱԼՆԵՐ

N	Անվանում	Չափման միավոր	Քանակը	Ծանոթություն
1	2	3	4	5
1	Խրամուղու մշակում IV կարգի գրունտներում ձեռքով, կողալիցքով	մ^3	11.0	
2	Ավազի նախապատրաստական շերտի իրականացում	մ^3	1.0	
3	Ավազի պաշտպանիչ շերտի իրականացում	մ^3	2.0	
4	Խրամուղու ետլիցք, կողալիցքի մշակված գրունտներից, տոփանումով	մ^3	8.0	
5	Ավելցուկային գրունտի հարթեցում տեղում	մ^3	3.0	
6	Պոլիէթիլենե խողովակներ, de32(Pe)	գծմ	13.0	
7	Պոլիէթիլենե խողովակներ, de20(Pe)	գծմ	2.0	
8	Պոլիէթիլենե փական, D=25մմ	հատ	1	
9	Պոլիէթիլենե փական, D=15մմ	հատ	1	
10	Միացում գոյություն ունեցող ջրագծին	տեղ	1	
11	Պոլիէթիլենե եռաբաշխիչ de32xde20(Pe)	հատ	1	
12	Պոլիէթիլենե անկյունակ de32(Pe)	հատ	2	
13	Պոլիէթիլենե անկյունակ de20(Pe)	հատ	1	
14	Ամրակ (штуцер), D=25մմ	հատ	1	
15	Ամրակ (штуцер), D=15մմ	հատ	1	
16	Համակարգի փորձարկում	գծմ	15.0	

Պատվիրատու՝ Իջևանի համայնքապետարան Ծածկագիր՝			Տնամերձ հողամասերում այգեհիմնման և ոռոգման արդիական համակարգերի ներդրման ծրագրի ծախսերի գնահատման և նախագծման ծառայություններ			2025
ՆԳՃ	Ա. Միքայելյան		Խաչքառակ: Ոռոգման համակարգ	Փուլ	Թերթ	Թերթեր
Նախագծեց	Ա. Մարտիրոսյան			ԱՆ	15	23
			Շահառու՝ Հարությունյան Արայիկ, կադաստրային ծածկագիր՝ 11-035-0087-0004, աշխատանքների ծավալներ	«ՄԱԼԿ» ՍՊԸ		

ԻՆՔՆԱՀՈՍ ՈՌՈԳՄԱՆ ՀԱՄԱԿԱՐԳԻ ԱՇԽԱՏԱՆՔՆԵՐԻ ԾԱՎԱԼՆԵՐ

N	Անվանում	Չափման միավոր	Քանակը	Ծանոթություն
1	2	3	4	5
1	Հողատարածքի հարթեցում, աղբի, փայտանյութերի, կոճղերի և 15սմ-ից մեծ քարերի հեռացում	մ^2	1000.0	
2	Հողամասի տեղաձևում ըստ տնկանյութի քանակի և տնկման սխեմայի	տեղ	161	
3	Ծառատունկ (նուռ)	հատ	161	
4	Հողախոռնուրդի պատրաստում (1 բաժին պարարտանյութ, 1 բաժին շլաք, 1 բաժին բուսահող)	մ^3	16.10	
5	Պոլիէթիլենե բաք, V=2000լ	հատ	1	
6	Պոլիէթիլենե բաք պարարտանյութի համար, V=100լ	հատ	1	
7	Պոլիէթիլենե խողովակներ, de63(Pe)	գծմ	52.0	
8	Պոլիէթիլենե խողովակներ, de32(Pe)	գծմ	2.0	
9	Պոլիէթիլենե խողովակներ, de20(Pe)	գծմ	398.0	
10	Պոլիէթիլենե փական, D=25մմ	հատ	1	
11	Պոլիէթիլենե փական, D=15մմ	հատ	22	
12	Սկավառակային ֆիլտր, D=25մմ	հատ	1	
13	Պոլիէթիլենե խողովակների միացում խամուբային անցումով, de63xDN15	հատ	21	
14	Պոլիէթիլենե կցամաս, de20xDN15	հատ	21	
15	Պոլիէթիլենե եռաբաշխիչ de63xde32(Pe)	հատ	1	
16	Պոլիէթիլենե եռաբաշխիչ de63xde20(Pe)	հատ	1	
17	Պոլիէթիլենե խցափակիչ de63(Pe)	հատ	2	
18	Պոլիէթիլենե խցափակիչ de20(Pe)	հատ	21	
19	Պոլիէթիլենե անկյունակ de32(Pe)	հատ	1	
20	Պոլիէթիլենե անկյունակ de20(Pe)	հատ	2	
21	Ամրակ (ատյաբ), D=25մմ	հատ	1	
22	Ամրակ (ատյաբ), D=15մմ	հատ	1	
23	Կաթոցիկներ	հատ	322	
24	էլեկտրական սրսկիչ, մարտկոցով, 20 լ տարողության	հատ	1	
25	Փոսորակի մշակում III կարգի գրունտներում ձեռքով և հարթեցում տեղում	մ^3	0.82	
26	Հիմքերի իրականացում B15 դասի բետոնով	մ^3	0.82	
27	Մետաղական կոնստրուկցիաներ	կգ	90.0	
28	Մետաղական կոնստրուկցիաների երկշերտ յուղաներկում	մ^2	4.0	
29	Համակարգի փորձարկում	գծմ	452.0	

ՋՐԱԳԾԻ ԱՇԽԱՏԱՆՔՆԵՐԻ ԾԱՎԱԼՆԵՐ

N	Անվանում	Չափման միավոր	Քանակը	Ծանոթություն
1	2	3	4	5
1	Խրամուղու մշակում IV կարգի գրունտներում ձեռքով, կողալիցքով	մ^3	11.0	
2	Ավազի նախապատրաստական շերտի իրականացում	մ^3	1.0	
3	Ավազի պաշտպանիչ շերտի իրականացում	մ^3	2.0	
4	Խրամուղու ետլիցք, կողալիցքի մշակված գրունտներից, տոփանումով	մ^3	8.0	
5	Ավելցուկային գրունտի հարթեցում տեղում	մ^3	3.0	
6	Պոլիէթիլենե խողովակներ, de32(Pe)	գծմ	13.0	
7	Պոլիէթիլենե խողովակներ, de20(Pe)	գծմ	2.0	
8	Պոլիէթիլենե փական, D=25մմ	հատ	1	
9	Պոլիէթիլենե փական, D=15մմ	հատ	1	
10	Միացում գոյություն ունեցող ջրագծին	տեղ	1	
11	Պոլիէթիլենե եռաբաշխիչ de32xde20(Pe)	հատ	1	
12	Պոլիէթիլենե անկյունակ de32(Pe)	հատ	2	
13	Պոլիէթիլենե անկյունակ de20(Pe)	հատ	1	
14	Ամրակ (ատյաբ), D=25մմ	հատ	1	
15	Ամրակ (ատյաբ), D=15մմ	հատ	1	
16	Համակարգի փորձարկում	գծմ	15.0	

Պատվիրատու՝ Իջևանի համայնքապետարան Ծածկագիր՝			Տնամերձ հողամասերում այգեհիմնման և ոռոգման արդիական համակարգերի ներդրման ծրագրի ծախսերի գնահատման և նախագծման ծառայություններ			2025
ՆԳՃ	Ա. Միքայելյան		Խաշքառակ: Ոռոգման համակարգ	Փուլ	Թերթ	Թերթեր
Նախագծեց	Ա. Մարտիրոսյան			ԱՆ	16	23
			Շահառու՝ Հովսեփյան Արթուր, կադաստրային ծածկագիր՝ 11-035-0066-0017, աշխատանքների ծավալներ	«ՄԱԼԿ» ՍՊԸ		

ԻՆՔՆԱՀՈՍ ՈՌՈԳՄԱՆ ՀԱՄԱԿԱՐԳԻ ԱՇԽԱՏԱՆՔՆԵՐԻ ԾԱՎԱԼՆԵՐ

N	Անվանում	Չափման միավոր	Քանակը	Ծանոթություն
1	2	3	4	5
1	Հողատարածքի հարթեցում, աղբի, փայտանյութերի, կոճղերի և 15սմ-ից մեծ քարերի հեռացում	մ^2	1000.0	
2	Հողամասի տեղաձևում ըստ տնկանյութի քանակի և տնկման սխեմայի	տեղ	159	
3	Ծառատունկ (նուռ)	հատ	159	
4	Հողախոռնուրդի պատրաստում (1 բաժին պարարտանյութ, 1 բաժին շլաք, 1 բաժին բուսահող)	մ^3	15.90	
5	Պոլիէթիլենե բաք, V=2000լ	հատ	1	
6	Պոլիէթիլենե բաք պարարտանյութի համար, V=100լ	հատ	1	
7	Պոլիէթիլենե խողովակներ, de63(Pe)	գծմ	30.0	
8	Պոլիէթիլենե խողովակներ, de32(Pe)	գծմ	2.0	
9	Պոլիէթիլենե խողովակներ, de20(Pe)	գծմ	398.0	
10	Պոլիէթիլենե փական, D=25մմ	հատ	1	
11	Պոլիէթիլենե փական, D=15մմ	հատ	13	
12	Սկավառակային ֆիլտր, D=25մմ	հատ	1	
13	Պոլիէթիլենե խողովակների միացում խամութային անցումով, de63xDN15	հատ	12	
14	Պոլիէթիլենե կցամաս, de20xDN15	հատ	12	
15	Պոլիէթիլենե եռաբաշխիչ de63xde32(Pe)	հատ	1	
16	Պոլիէթիլենե եռաբաշխիչ de63xde20(Pe)	հատ	1	
17	Պոլիէթիլենե խցափակիչ de63(Pe)	հատ	2	
18	Պոլիէթիլենե խցափակիչ de20(Pe)	հատ	12	
19	Պոլիէթիլենե անկյունակ de32(Pe)	հատ	1	
20	Պոլիէթիլենե անկյունակ de20(Pe)	հատ	2	
21	Ամրակ (штуцер), D=25մմ	հատ	1	
22	Ամրակ (штуцер), D=15մմ	հատ	1	
23	Կաթոցիկներ	հատ	318	
24	էլեկտրական սրսկիչ, մարտկոցով, 20 լ տարողության	հատ	1	
25	Փոսորակի մշակում III կարգի գրունտներում ձեռքով և հարթեցում տեղում	մ^3	0.82	
26	Հիմքերի իրականացում B15 դասի բետոնով	մ^3	0.82	
27	Մետաղական կոնստրուկցիաներ	կգ	90.0	
28	Մետաղական կոնստրուկցիաների երկշերտ յուղաներկում	մ^2	4.0	
29	Համակարգի փորձարկում	գծմ	430.0	

ՋՐԱԳԾԻ ԱՇԽԱՏԱՆՔՆԵՐԻ ԾԱՎԱԼՆԵՐ

N	Անվանում	Չափման միավոր	Քանակը	Ծանոթություն
1	2	3	4	5
1	Խրամուղու մշակում IV կարգի գրունտներում ձեռքով, կողալիցքով	մ^3	11.0	
2	Ավազի նախապատրաստական շերտի իրականացում	մ^3	1.0	
3	Ավազի պաշտպանիչ շերտի իրականացում	մ^3	2.0	
4	Խրամուղու ետլիցք, կողալիցքի մշակված գրունտներից, տոփանումով	մ^3	8.0	
5	Ավելցուկային գրունտի հարթեցում տեղում	մ^3	3.0	
6	Պոլիէթիլենե խողովակներ, de32(Pe)	գծմ	13.0	
7	Պոլիէթիլենե խողովակներ, de20(Pe)	գծմ	2.0	
8	Պոլիէթիլենե փական, D=25մմ	հատ	1	
9	Պոլիէթիլենե փական, D=15մմ	հատ	1	
10	Միացում գոյություն ունեցող ջրագծին	տեղ	1	
11	Պոլիէթիլենե եռաբաշխիչ de32xde20(Pe)	հատ	1	
12	Պոլիէթիլենե անկյունակ de32(Pe)	հատ	2	
13	Պոլիէթիլենե անկյունակ de20(Pe)	հատ	1	
14	Ամրակ (штуцер), D=25մմ	հատ	1	
15	Ամրակ (штуцер), D=15մմ	հատ	1	
16	Համակարգի փորձարկում	գծմ	15.0	

Պատվիրատու՝ Իջևանի համայնքապետարան Ծածկագիր՝			Տնամերձ հողամասերում այգեհիմնման և ոռոգման արդիական համակարգերի ներդրման ծրագրի ծախսերի գնահատման և նախագծման ծառայություններ			2025
ՆԳՃ	Ա. Միքայելյան		Խաշթառակ: Ոռոգման համակարգ	Փուլ	Թերթ	Թերթեր
Նախագծեց	Ա. Մարտիրոսյան			ԱՆ	17	23
			Շահառու՝ Մխիթարյան Հրայր, կադաստրային ծածկագիր՝ 11-035-0086-0001, աշխատանքների ծավալներ	«ՄԱԼԿ» ՍՊԸ		

ԻՆՔՆԱՀՈՍ ՈՌՈԳՄԱՆ ՀԱՄԱԿԱՐԳԻ ԱՇԽԱՏԱՆՔՆԵՐԻ ԾԱՎԱԼՆԵՐ

N	Անվանում	Չափման միավոր	Քանակը	Ծանոթություն
1	2	3	4	5
1	Հողատարածքի հարթեցում, աղբի, փայտանյութերի, կոճղերի և 15սմ-ից մեծ քարերի հեռացում	մ^2	200.0	
2	Հողամասի տեղաձևում ըստ տնկանյութի քանակի և տնկման սխեմայի	տեղ	32	
3	Ծառատունկ (հոն)	հատ	32	
4	Հողախոռնուրդի պատրաստում (1 բաժին պարարտանյութ, 1 բաժին շլաք, 1 բաժին բուսահող)	մ^3	3.20	
5	Պոլիէթիլենե բաք, V=1000լ	հատ	1	
6	Պոլիէթիլենե բաք պարարտանյութի համար, V=100լ	հատ	1	
7	Պոլիէթիլենե խողովակներ, de63(Pe)	գծմ	20.0	
8	Պոլիէթիլենե խողովակներ, de32(Pe)	գծմ	2.0	
9	Պոլիէթիլենե խողովակներ, de20(Pe)	գծմ	82.0	
10	Պոլիէթիլենե փական, D=25մմ	հատ	1	
11	Պոլիէթիլենե փական, D=15մմ	հատ	9	
12	Սկավառակային ֆիլտր, D=25մմ	հատ	1	
13	Պոլիէթիլենե խողովակների միացում խամութային անցումով, de63xDN15	հատ	8	
14	Պոլիէթիլենե կցամաս, de20xDN15	հատ	8	
15	Պոլիէթիլենե եռաբաշխիչ de63xde32(Pe)	հատ	1	
16	Պոլիէթիլենե եռաբաշխիչ de63xde20(Pe)	հատ	1	
17	Պոլիէթիլենե խցափակիչ de63(Pe)	հատ	2	
18	Պոլիէթիլենե խցափակիչ de20(Pe)	հատ	8	
19	Պոլիէթիլենե անկյունակ de32(Pe)	հատ	1	
20	Պոլիէթիլենե անկյունակ de20(Pe)	հատ	2	
21	Ամրակ (штуцер), D=25մմ	հատ	1	
22	Ամրակ (штуцер), D=15մմ	հատ	1	
23	Կաթոցիկներ	հատ	64	
24	էլեկտրական սրսկիչ, մարտկոցով, 20 լ տարողության	հատ	1	
25	Փոսորակի մշակում III կարգի գրունտներում ձեռքով և հարթեցում տեղում	մ^3	0.82	
26	Հիմքերի իրականացում B15 դասի բետոնով	մ^3	0.82	
27	Մետաղական կոնստրուկցիաներ	կգ	90.0	
28	Մետաղական կոնստրուկցիաների երկշերտ յուղաներկում	մ^2	4.0	
29	Համակարգի փորձարկում	գծմ	104.0	

ՋՐԱԳԾԻ ԱՇԽԱՏԱՆՔՆԵՐԻ ԾԱՎԱԼՆԵՐ

N	Անվանում	Չափման միավոր	Քանակը	Ծանոթություն
1	2	3	4	5
1	Խրամուղու մշակում IV կարգի գրունտներում ձեռքով, կողալիցքով	մ^3	4.50	
2	Ավազի նախապատրաստական շերտի իրականացում	մ^3	0.50	
3	Ավազի պաշտպանիչ շերտի իրականացում	մ^3	1.0	
4	Խրամուղու ետլիցք, կողալիցքի մշակված գրունտներից, տոփանումով	մ^3	3.0	
5	Ավելցուկային գրունտի հարթեցում տեղում	մ^3	1.50	
6	Պոլիէթիլենե խողովակներ, de32(Pe)	գծմ	7.0	
7	Պոլիէթիլենե խողովակներ, de20(Pe)	գծմ	2.0	
8	Պոլիէթիլենե փական, D=25մմ	հատ	1	
9	Պոլիէթիլենե փական, D=15մմ	հատ	1	
10	Միացում գոյություն ունեցող ջրագծին	տեղ	1	
11	Պոլիէթիլենե եռաբաշխիչ de32xde20(Pe)	հատ	1	
12	Պոլիէթիլենե անկյունակ de32(Pe)	հատ	2	
13	Պոլիէթիլենե անկյունակ de20(Pe)	հատ	1	
14	Ամրակ (штуцер), D=25մմ	հատ	1	
15	Ամրակ (штуцер), D=15մմ	հատ	1	
16	Համակարգի փորձարկում	գծմ	9.0	

Պատվիրատու՝ Իջևանի համայնքապետարան Ծածկագիր՝			Տնամերձ հողամասերում այգեհիմնման և ոռոգման արդիական համակարգերի ներդրման ծրագրի ծախսերի գնահատման և նախագծման ծառայություններ			2025
ՆԳՃ	Ա. Միքայելյան		Խաշքառակ: Ոռոգման համակարգ	Փուլ	Թերթ	Թերթեր
Նախագծեց	Ա. Մարտիրոսյան			ԱՆ	18	23
			Շահառու՝ Դերձյան Անդրանիկ, կադաստրային ծածկագիր՝ 11-035-0016-0004, աշխատանքների ծավալներ	«ՄԱԼԿ» ՍՊԸ		

ԻՆՔՆԱՀՈՍ ՈՌՈԳՄԱՆ ՀԱՄԱԿԱՐԳԻ ԱՇԽԱՏԱՆՔՆԵՐԻ ԾԱՎԱԼՆԵՐ

N	Անվանում	Չափման միավոր	Քանակը	Ծանոթություն
1	2	3	4	5
1	Հողատարածքի հարթեցում, աղբի, փայտանյութերի, կոճղերի և 15սմ-ից մեծ քարերի հեռացում	մ^2	1000.0	
2	Հողամասի տեղաձևում ըստ տնկանյութի քանակի և տնկման սխեմայի	տեղ	157	
3	Ծառատունկ (նուռ)	հատ	157	
4	Հողախոռնուրդի պատրաստում (1 բաժին պարարտանյութ, 1 բաժին շլաք, 1 բաժին բուսահող)	մ^3	15.70	
5	Պոլիէթիլենե բաք, V=2000լ	հատ	1	
6	Պոլիէթիլենե բաք պարարտանյութի համար, V=100լ	հատ	1	
7	Պոլիէթիլենե խողովակներ, de63(Pe)	գծմ	32.0	
8	Պոլիէթիլենե խողովակներ, de32(Pe)	գծմ	2.0	
9	Պոլիէթիլենե խողովակներ, de20(Pe)	գծմ	392.0	
10	Պոլիէթիլենե փական, D=25մմ	հատ	1	
11	Պոլիէթիլենե փական, D=15մմ	հատ	14	
12	Սկավառակային ֆիլտր, D=25մմ	հատ	1	
13	Պոլիէթիլենե խողովակների միացում խամուքային անցումով, de63xDN15	հատ	13	
14	Պոլիէթիլենե կցամաս, de20xDN15	հատ	13	
15	Պոլիէթիլենե եռաբաշխիչ de63xde32(Pe)	հատ	1	
16	Պոլիէթիլենե եռաբաշխիչ de63xde20(Pe)	հատ	1	
17	Պոլիէթիլենե խցափակիչ de63(Pe)	հատ	2	
18	Պոլիէթիլենե խցափակիչ de20(Pe)	հատ	13	
19	Պոլիէթիլենե անկյունակ de32(Pe)	հատ	1	
20	Պոլիէթիլենե անկյունակ de20(Pe)	հատ	2	
21	Ամրակ (штуцер), D=25մմ	հատ	1	
22	Ամրակ (штуцер), D=15մմ	հատ	1	
23	Կաթոցիկներ	հատ	314	
24	Էլեկտրական սրսկիչ, մարտկոցով, 20 լ տարողության	հատ	1	
25	Փոսորակի մշակում III կարգի գրունտներում ձեռքով և հարթեցում տեղում	մ^3	0.82	
26	Հիմքերի իրականացում B15 դասի բետոնով	մ^3	0.82	
27	Մետաղական կոնստրուկցիաներ	կգ	90.0	
28	Մետաղական կոնստրուկցիաների երկշերտ յուղաներկում	մ^2	4.0	
29	Համակարգի փորձարկում	գծմ	426.0	

ՋՐԱԳԾԻ ԱՇԽԱՏԱՆՔՆԵՐԻ ԾԱՎԱԼՆԵՐ

N	Անվանում	Չափման միավոր	Քանակը	Ծանոթություն
1	2	3	4	5
1	Խրամուղու մշակում IV կարգի գրունտներում ձեռքով, կողալիցքով	մ^3	11.0	
2	Ավազի նախապատրաստական շերտի իրականացում	մ^3	1.0	
3	Ավազի պաշտպանիչ շերտի իրականացում	մ^3	2.0	
4	Խրամուղու ետլիցք, կողալիցքի մշակված գրունտներից, տոփանումով	մ^3	8.0	
5	Ավելցուկային գրունտի հարթեցում տեղում	մ^3	3.0	
6	Պոլիէթիլենե խողովակներ, de32(Pe)	գծմ	13.0	
7	Պոլիէթիլենե խողովակներ, de20(Pe)	գծմ	2.0	
8	Պոլիէթիլենե փական, D=25մմ	հատ	1	
9	Պոլիէթիլենե փական, D=15մմ	հատ	1	
10	Միացում գոյություն ունեցող ջրագծին	տեղ	1	
11	Պոլիէթիլենե եռաբաշխիչ de32xde20(Pe)	հատ	1	
12	Պոլիէթիլենե անկյունակ de32(Pe)	հատ	2	
13	Պոլիէթիլենե անկյունակ de20(Pe)	հատ	1	
14	Ամրակ (штуцер), D=25մմ	հատ	1	
15	Ամրակ (штуцер), D=15մմ	հատ	1	
16	Համակարգի փորձարկում	գծմ	15.0	

Պատվիրատու՝ Իջևանի համայնքապետարան Ծածկագիր՝			Տնամերձ հողամասերում այգեհիմնման և ոռոգման արդիական համակարգերի ներդրման ծրագրի ծախսերի գնահատման և նախագծման ծառայություններ			2025
ՆԳՃ	Ա. Միքայելյան		Խաչքառակ: Ոռոգման համակարգ	Փուլ	Թերթ	Թերթեր
Նախագծեց	Ա. Մարտիրոսյան			ԱՆ	19	23
			Շահառու՝ Սարհատյան Գևորգ, կադաստրային ծածկագիր՝ 11-035-0086-0014, աշխատանքների ծավալներ	«ՄԱԼԿ» ՍՊԸ		

ԻՆՔՆԱՀՈՍ ՈՌՈԳՄԱՆ ՀԱՄԱԿԱՐԳԻ ԱՇԽԱՏԱՆՔՆԵՐԻ ԾԱՎԱԼՆԵՐ

N	Անվանում	Չափման միավոր	Քանակը	Ծանոթություն
1	2	3	4	5
1	Հողատարածքի հարթեցում, աղբի, փայտանյութերի, կոճղերի և 15սմ-ից մեծ քարերի հեռացում	մ^2	200.0	
2	Հողամասի տեղաձևում ըստ տնկանյութի քանակի և տնկման սխեմայի	տեղ	35	
3	Ծառատունկ (նուռ)	հատ	35	
4	Հողախոռնուրդի պատրաստում (1 բաժին պարարտանյութ, 1 բաժին շլաք, 1 բաժին բուսահող)	մ^3	3.50	
5	Պոլիէթիլենե բաք, V=1000լ	հատ	1	
6	Պոլիէթիլենե բաք պարարտանյութի համար, V=100լ	հատ	1	
7	Պոլիէթիլենե խողովակներ, de63(Pe)	գծմ	12.0	
8	Պոլիէթիլենե խողովակներ, de32(Pe)	գծմ	2.0	
9	Պոլիէթիլենե խողովակներ, de20(Pe)	գծմ	86.0	
10	Պոլիէթիլենե փական, D=25մմ	հատ	1	
11	Պոլիէթիլենե փական, D=15մմ	հատ	6	
12	Սկավառակային ֆիլտր, D=25մմ	հատ	1	
13	Պոլիէթիլենե խողովակների միացում խամութային անցումով, de63xDN15	հատ	5	
14	Պոլիէթիլենե կցամաս, de20xDN15	հատ	5	
15	Պոլիէթիլենե եռաբաշխիչ de63xde32(Pe)	հատ	1	
16	Պոլիէթիլենե եռաբաշխիչ de63xde20(Pe)	հատ	1	
17	Պոլիէթիլենե խցափակիչ de63(Pe)	հատ	2	
18	Պոլիէթիլենե խցափակիչ de20(Pe)	հատ	5	
19	Պոլիէթիլենե անկյունակ de32(Pe)	հատ	1	
20	Պոլիէթիլենե անկյունակ de20(Pe)	հատ	2	
21	Ամրակ (штуцер), D=25մմ	հատ	1	
22	Ամրակ (штуцер), D=15մմ	հատ	1	
23	Կաթոցիկներ	հատ	70	
24	էլեկտրական սրսկիչ, մարտկոցով, 20 լ տարողության	հատ	1	
25	Փոսորակի մշակում III կարգի գրունտներում ձեռքով և հարթեցում տեղում	մ^3	0.82	
26	Հիմքերի իրականացում B15 դասի բետոնով	մ^3	0.82	
27	Մետաղական կոնստրուկցիաներ	կգ	90.0	
28	Մետաղական կոնստրուկցիաների երկշերտ յուղաներկում	մ^2	4.0	
29	Համակարգի փորձարկում	գծմ	100.0	

ՋՐԱԳԾԻ ԱՇԽԱՏԱՆՔՆԵՐԻ ԾԱՎԱԼՆԵՐ

N	Անվանում	Չափման միավոր	Քանակը	Ծանոթություն
1	2	3	4	5
1	Խրամուղու մշակում IV կարգի գրունտներում ձեռքով, կողալիցքով	մ^3	38.0	
2	Ավազի նախապատրաստական շերտի իրականացում	մ^3	2.50	
3	Ավազի պաշտպանիչ շերտի իրականացում	մ^3	6.50	
4	Խրամուղու ետլիցք, կողալիցքի մշակված գրունտներից, տոփանումով	մ^3	29.0	
5	Ավելցուկային գրունտի հարթեցում տեղում	մ^3	9.0	
6	Պոլիէթիլենե խողովակներ, de32(Pe)	գծմ	38.0	
7	Պոլիէթիլենե խողովակներ, de20(Pe)	գծմ	2.0	
8	Պոլիէթիլենե փական, D=25մմ	հատ	1	
9	Պոլիէթիլենե փական, D=15մմ	հատ	1	
10	Միացում գոյություն ունեցող ջրագծին	տեղ	1	
11	Պոլիէթիլենե եռաբաշխիչ de32xde20(Pe)	հատ	1	
12	Պոլիէթիլենե անկյունակ de32(Pe)	հատ	2	
13	Պոլիէթիլենե անկյունակ de20(Pe)	հատ	1	
14	Ամրակ (штуцер), D=25մմ	հատ	1	
15	Ամրակ (штуцер), D=15մմ	հատ	1	
16	Համակարգի փորձարկում	գծմ	40.0	

Պատվիրատու՝ Իջևանի համայնքապետարան Ծածկագիր՝			Տնամերձ հողամասերում այգեհիմնման և ոռոգման արդիական համակարգերի ներդրման ծրագրի ծախսերի գնահատման և նախագծման ծառայություններ			2025
ՆԳՃ	Ա. Միքայելյան		Խաշթառակ: Ոռոգման համակարգ	Փուլ	Թերթ	Թերթեր
Նախագծեց	Ա. Մարտիրոսյան			ԱՆ	20	23
			Շահառու՝ Օհանյան Իշխան, կադաստրային ծածկագիր՝ 11-035-0086-0004, աշխատանքների ծավալներ	«ՄԱԼԿ» ՍՊԸ		

Հատակագիծ, Մ1:20

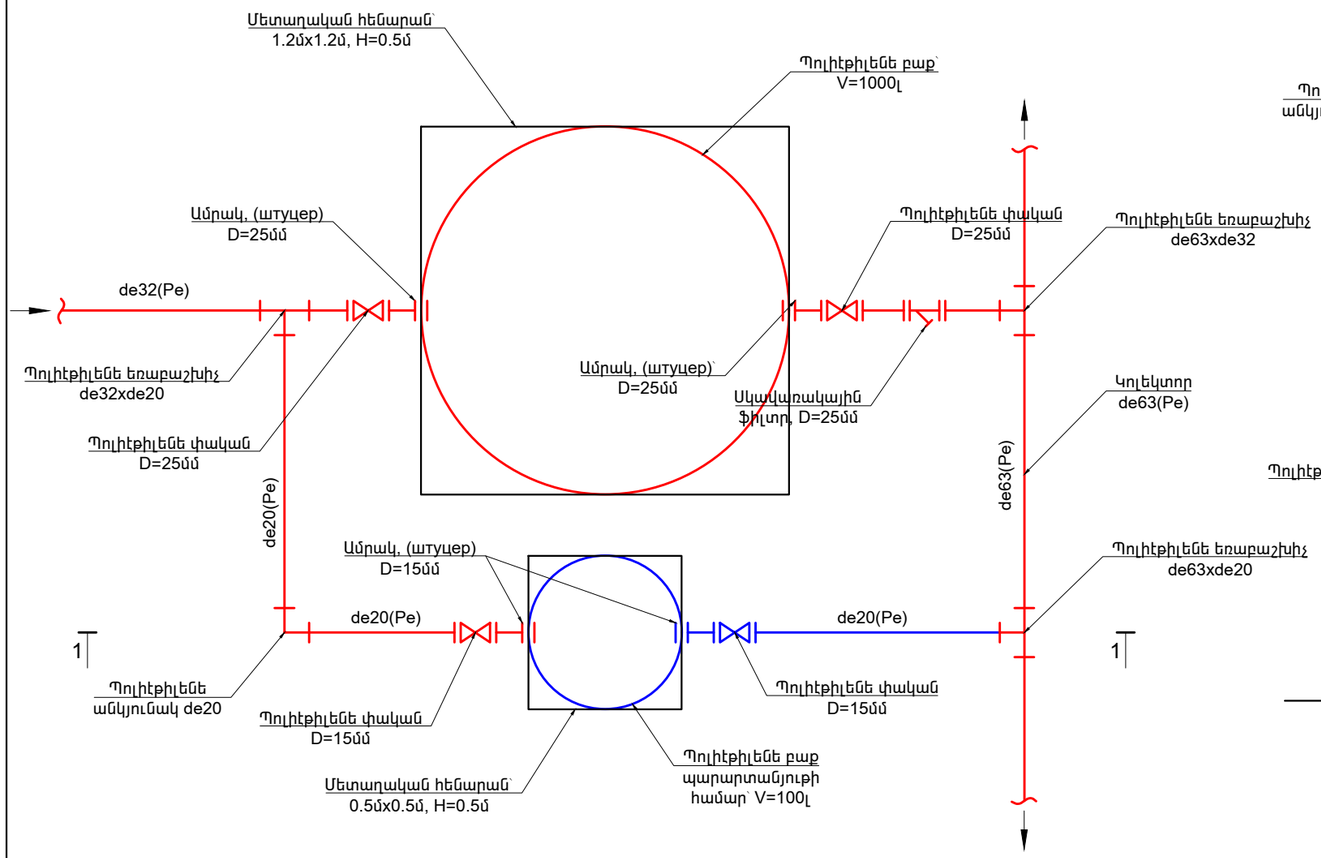

Կտրվածք 1 - 1, Մ1:20

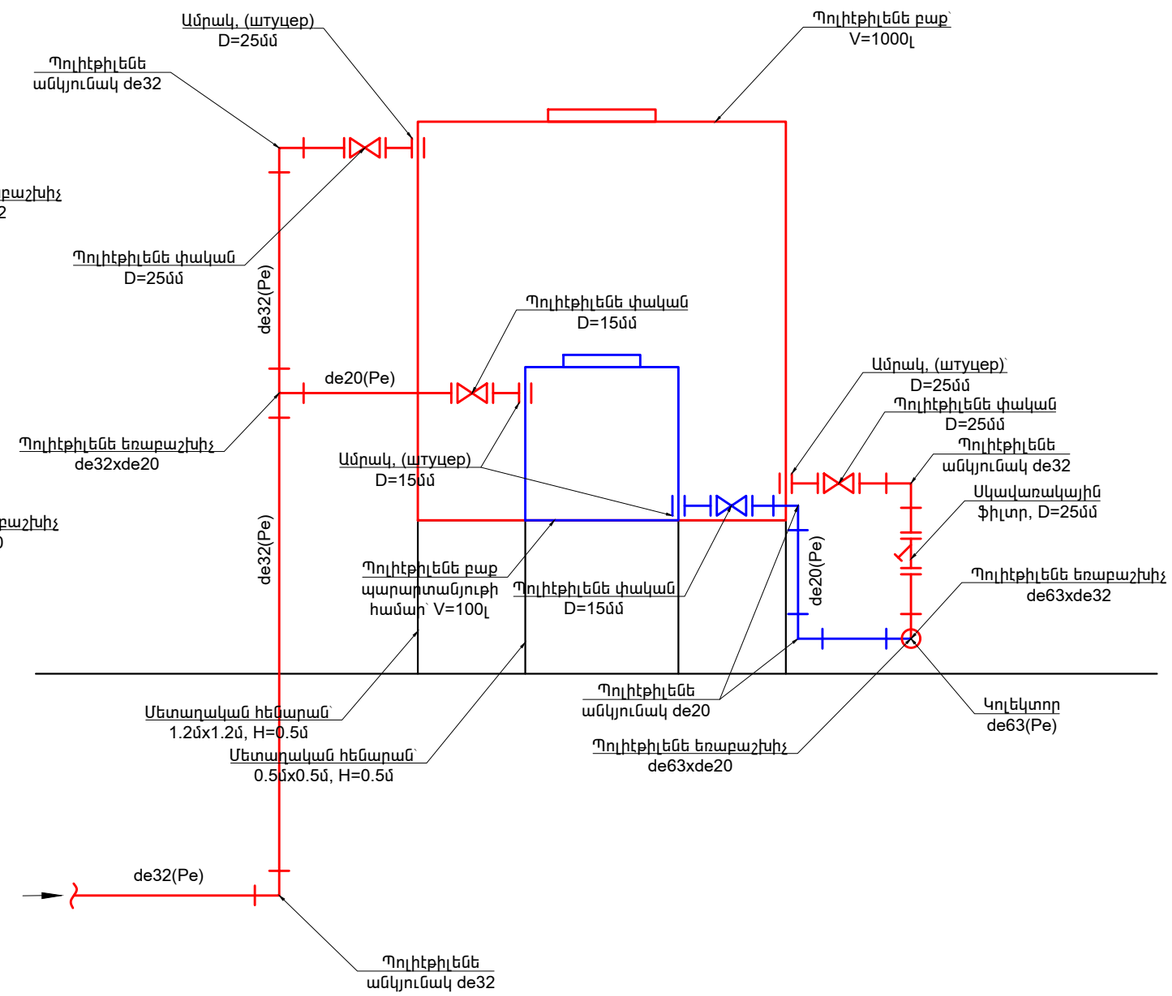

Պատվիրատու՝ Իջևանի համայնքապետարան Ծածկագիր՝			Տնամերձ հողամասերում այգեհիմնման և ոռոգման արդիական համակարգերի ներդրման ծրագրի ծախսերի գնահատման և նախագծման ծառայություններ			2025
ՆԳՃ	Ա. Միքայելյան		Խաշքառակ: Ոռոգման համակարգ	Փուլ	Թերթ	Թերթեր
Նախագծեց	Ա. Մարտիրոսյան			ԱՆ	21	23
			1000 լ տարողությամբ ջրի բաքի և 100 լ տարողությամբ պարարտանյութի բաքի սխեմատիկ հատակագիծ, կտրվածք	«ՄԱԼԿ» ՍՊԸ		

Հատակագիծ, Մ1:20

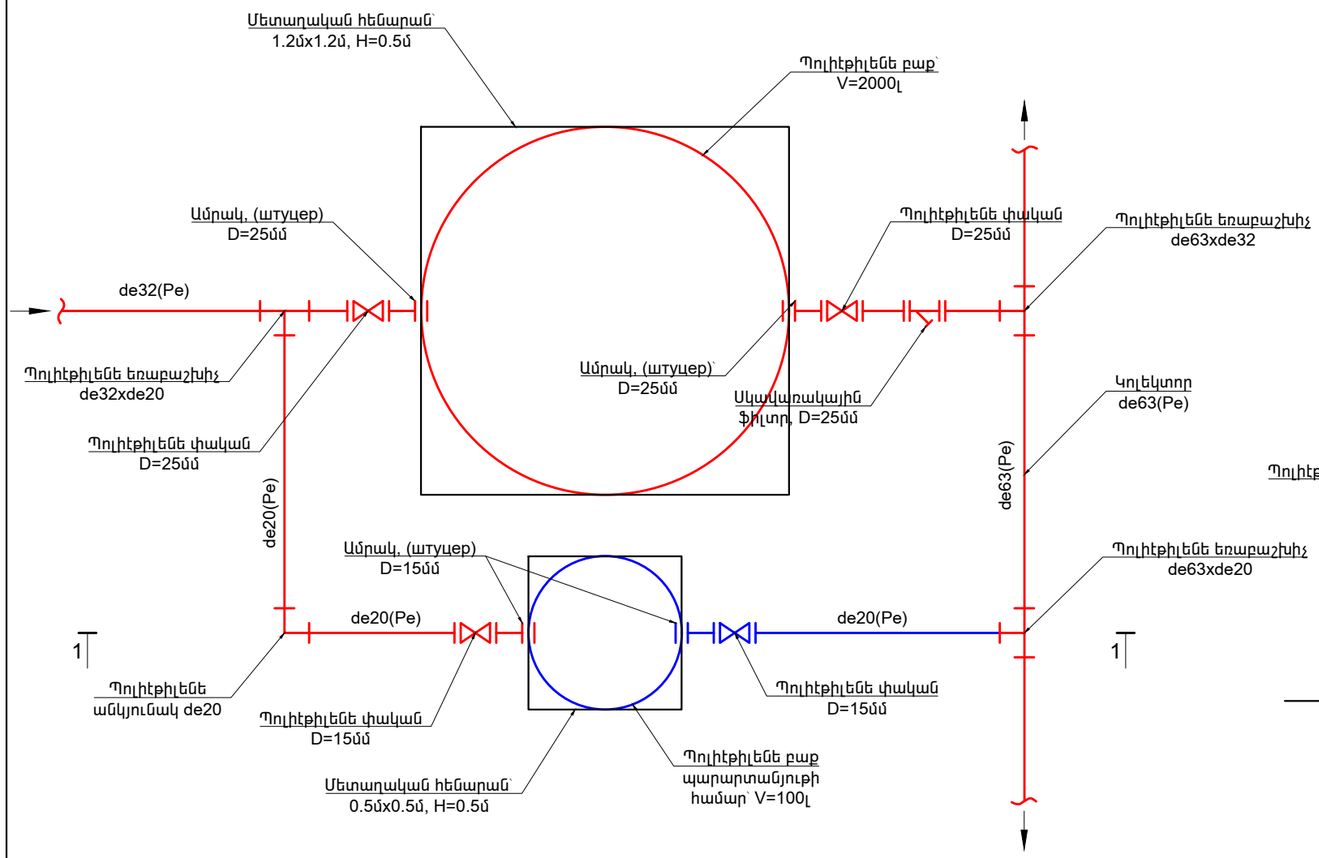

Կտրվածք 1 - 1, Մ1:20

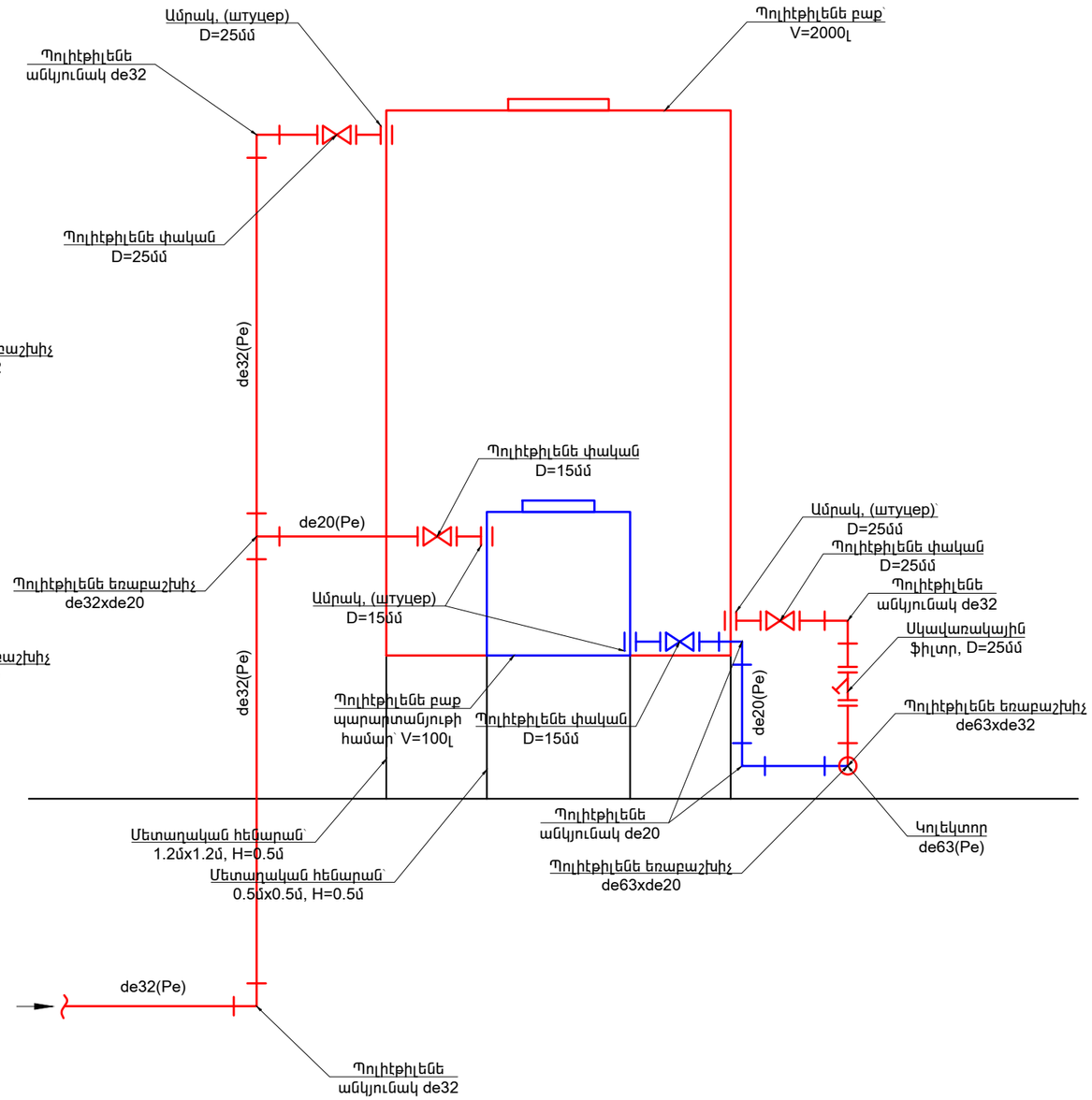

Պատվիրատու՝ Իջևանի համայնքապետարան Ծածկագիր՝			Տնամերձ հողամասերում այգեհիմնման և ոռոգման արդիական համակարգերի ներդրման ծրագրի ծախսերի գնահատման և նախագծման ծառայություններ			2025
ՆԳՃ	Ա. Միքայելյան		Խաշքառակ: Ոռոգման համակարգ	Փուլ	Թերթ	Թերթեր
Նախագծեց	Ա. Մարտիրոսյան			ԱՆ	22	23
			2000 լ տարողությամբ ջրի բաքի և 100 լ տարողությամբ պարարտանյութի բաքի սխեմատիկ հատակագիծ, կտրվածք	«ՄԱԼԿ» ՍՊԸ		

Հատակագիծ, Մ1:20

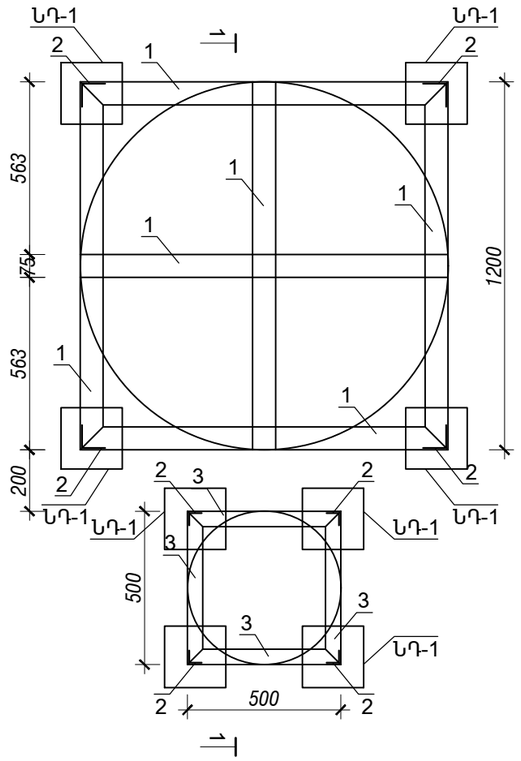

Մետաղական էլեմենտների մասնագիր

NN	Ծանոթություն	Քանակ, հատ	1 էլեմենտի քաշը, կգ	Ընդհանուր քաշը, կգ
1	L75x6 L = 1200	6	8.27	41.34
2	L75x6 L = 500	4	3.45	13.78
	ՆԵՐԴԻՐ ԴԵՏԱԼ ՆԴ-1	4	2.41	9.64
	Բետոն B15 դասի			0.50մ^3
3	L50x5 L = 500	8	1.89	15.08
	ՆԵՐԴԻՐ ԴԵՏԱԼ ՆԴ-1	4	2.41	9.64
	Բետոն B15 դասի			0.32մ^3

Կտրվածք 1 - 1, Մ1:20

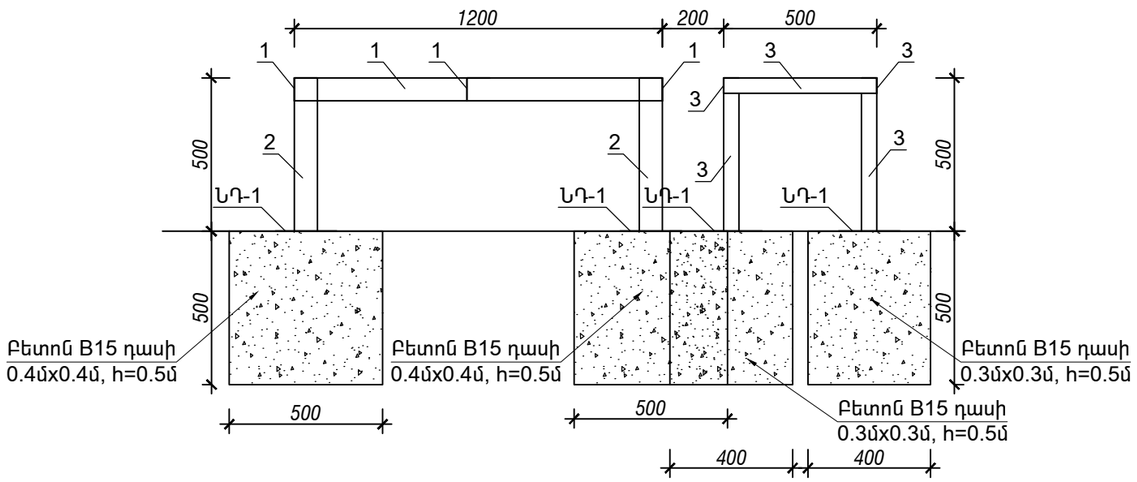

ՆԴ - 1

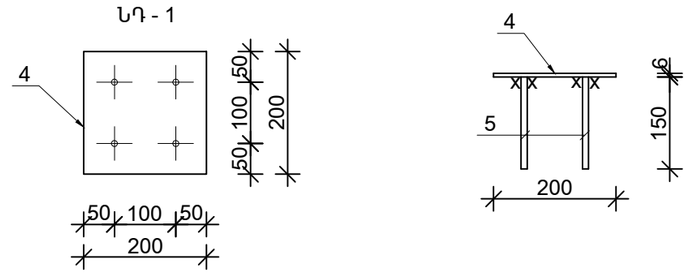

Պատվիրատու՝ Իջևանի համայնքապետարան Ծածկագիր՝			Տնամերձ հողամասերում այգեհիմնման և ոռոգման արդիական համակարգերի ներդրման ծրագրի ծախսերի գնահատման և նախագծման ծառայություններ			2025
ՆԳՃ	Ա. Միքայելյան		Խաշքառակ: Ոռոգման համակարգ	Փուլ	Թերթ	Թերթեր
Նախագծեց	Ա. Մարտիրոսյան			ԱՆ	23	23
			Ջրի և պարարտանյութի բաքերի հենարաններ, մասնագիր	«ՄԱԼԿ» ՍՊԸ		